ML40P KUMANDA PANOSU, KUYU ve KAT BAĞLANTI ŞEMALARI

Versiyon	:	2.27
Standart	:	EN81-20
Güncelleme Tarihi	:	3.03.2020

Önemli Not : Bu şemalar tavsiye niteliğindedir. Mikrolift Müh. San. ve Tic. Ltd. Şti. şemaları değiştirme hakkını kendinde saklı tutar. Şirketimiz bünyesinde görevli kişiler haricindeki kişilerin yapacakları değişiklerden şirketimiz sorumlu tutulamaz.

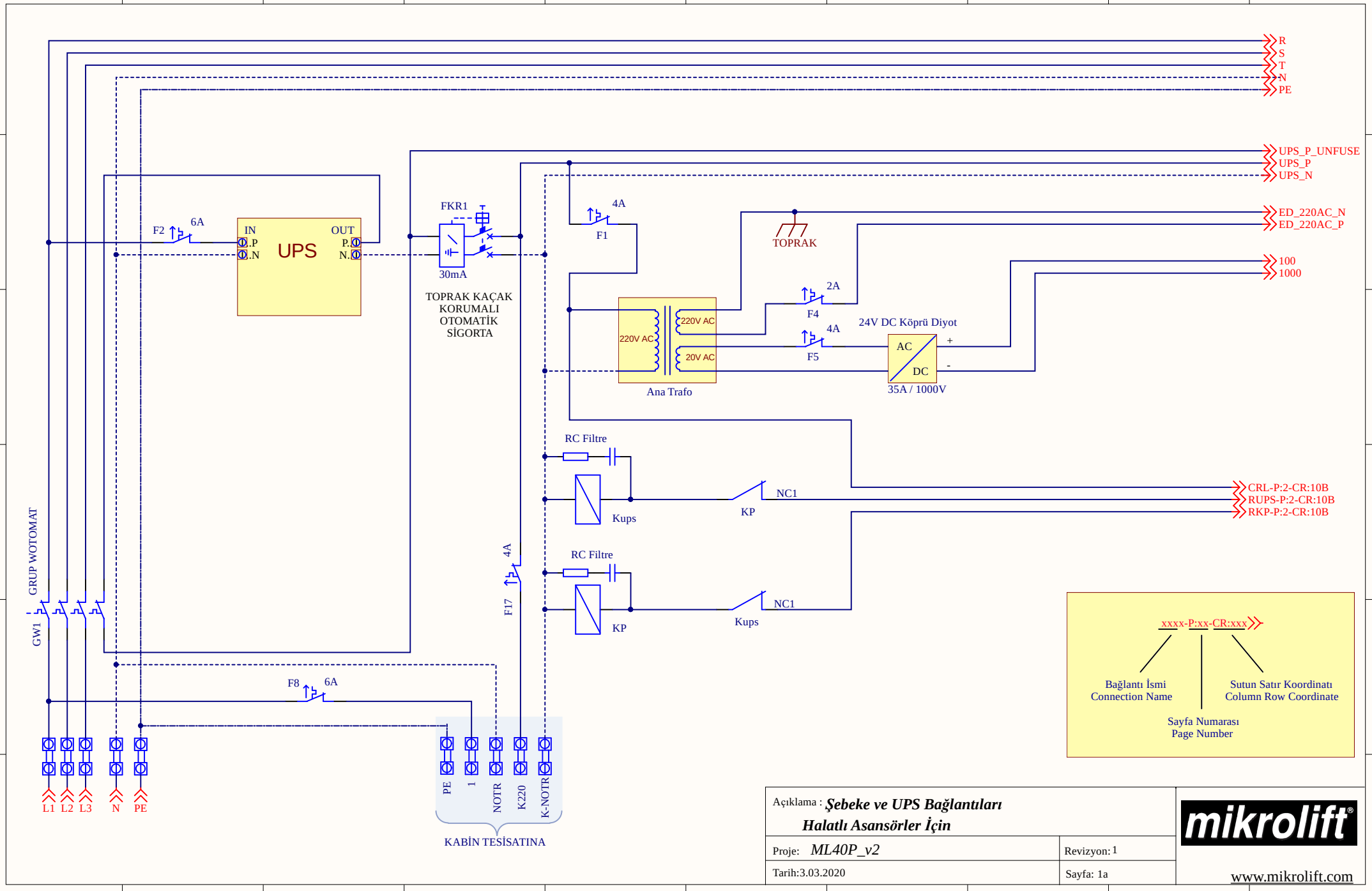

Açıklama : ***Şebeke ve UPS Bağlantıları Halatlı Asansörler İçin***

Proje: *ML40P_v2* | Revizyon: 1

Tarih:3.03.2020 | Sayfa: 1a

mikrolift®

www.mikrolift.com

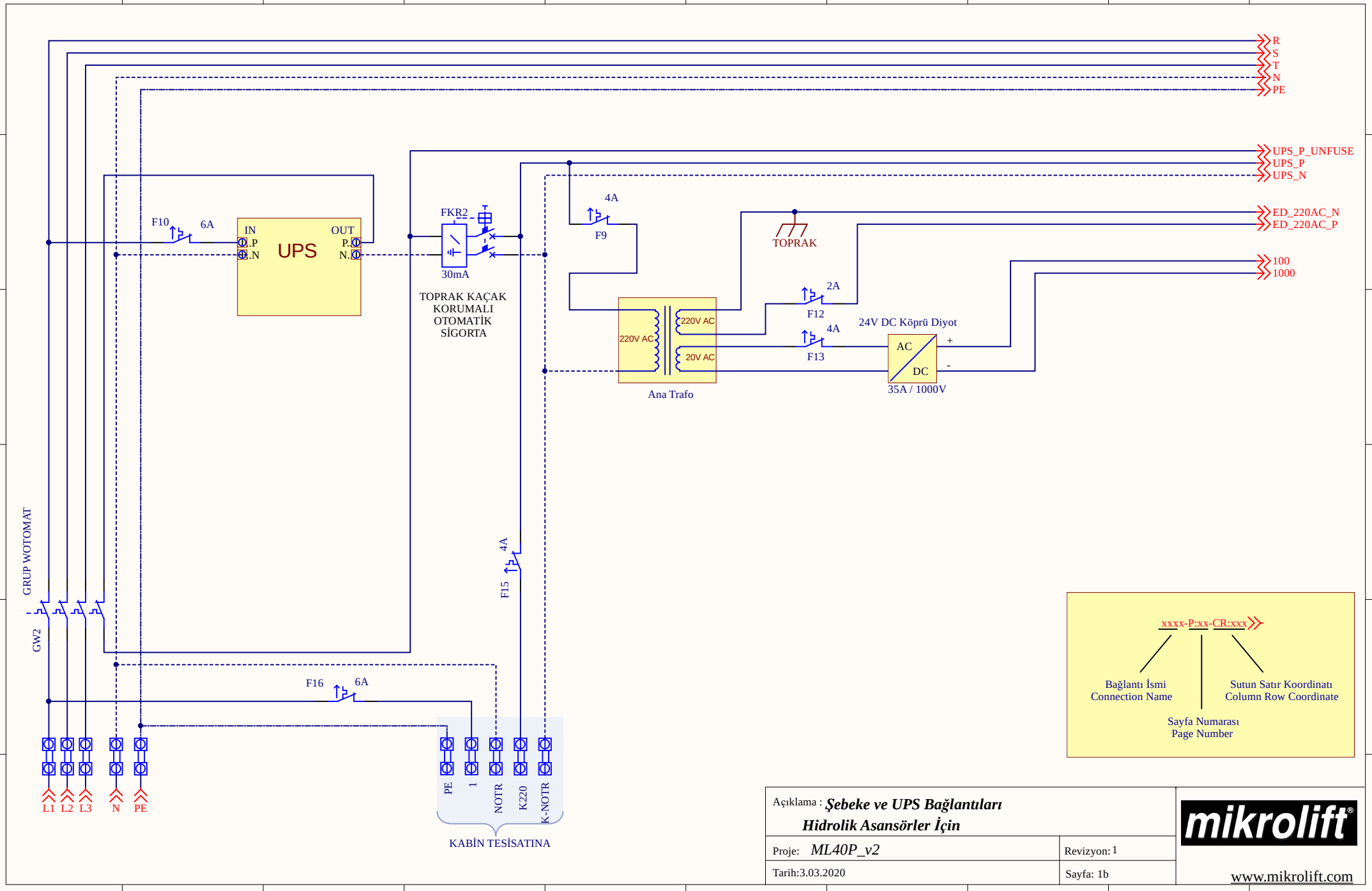
R
S
T
N
PE
UPS_P_UNFUSE
UPS_P
UPS_N
ED_220AC_N
ED_220AC_P
100
1000
F10
6A
IN
L.P
L.N
UPS
OUT
P.
N.
FKR2
30mA
TOPRAK KAÇAK KORUMALI OTOMATİK SİGORTA
4A
F9
TOPRAK
2A
F12
4A
F13
220V AC
220V AC
20V AC
Ana Trafo
24V DC Köprü Diyot
AC
DC
+
-
35A / 1000V
GRUP WOTOMAT
GW2
4A
F15
F16
6A
L1
L2
L3
N
PE
PE
1
NOTR
K220
K-NOTR
KABİN TESİSATINA
xxxx-P:xx-CR:xxx
Bağlantı İsmi
Connection Name
Sutun Satır Koordinatı
Column Row Coordinate
Sayfa Numarası
Page Number
Açıklama : Şebeke ve UPS Bağlantıları
Hidrolik Asansörler İçin
Proje: ML40P_v2
Revizyon: 1
Tarih:3.03.2020
Sayfa: 1b
mikrolift
www.mikrolift.com

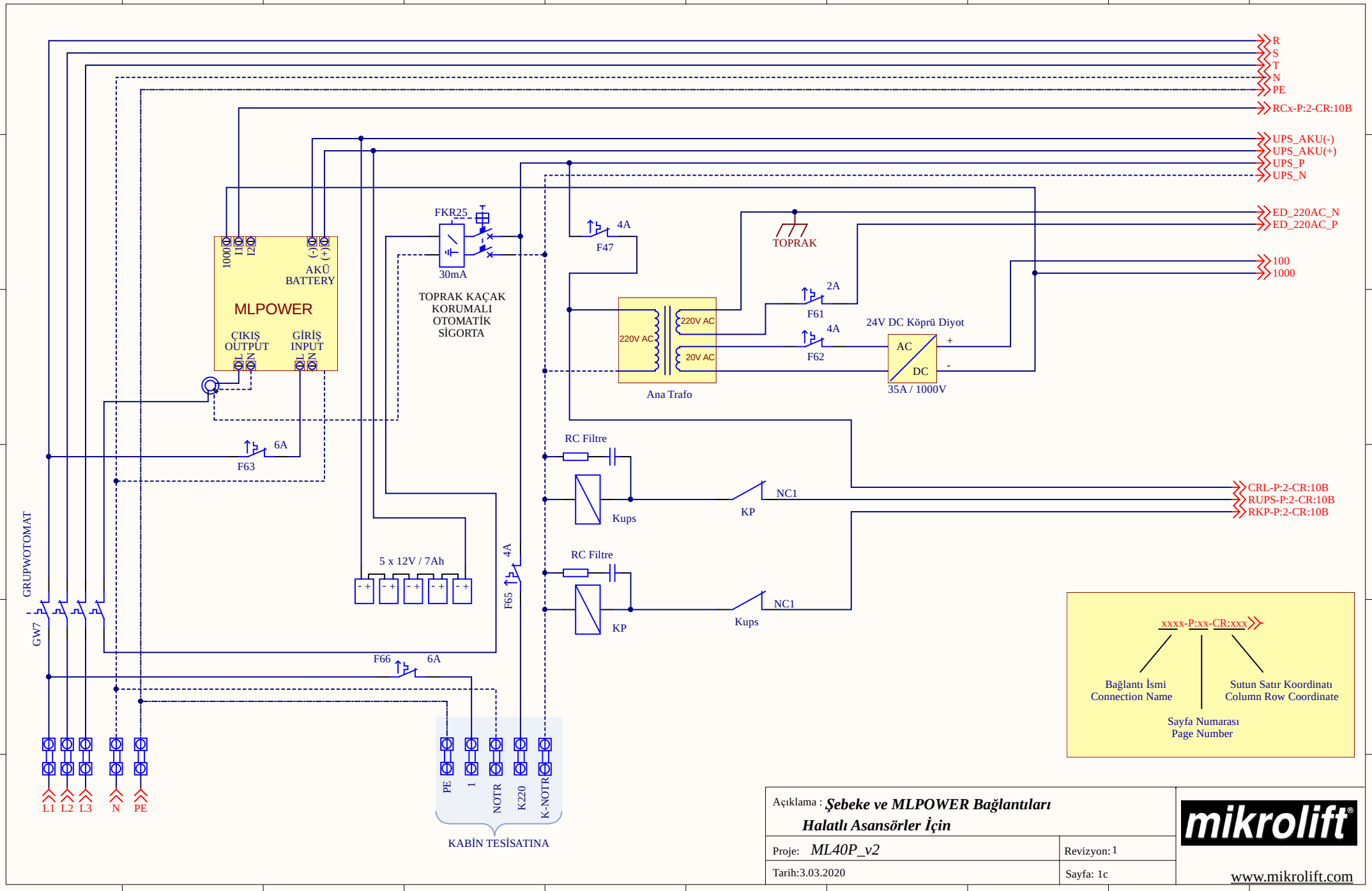

Açıklama : ***Şebeke ve MLPOWER Bağlantıları***
Halatlı Asansörler İçin

Proje: *ML40P_v2* | Revizyon: 1

Tarih:3.03.2020 | Sayfa: 1c

mikrolift®

www.mikrolift.com

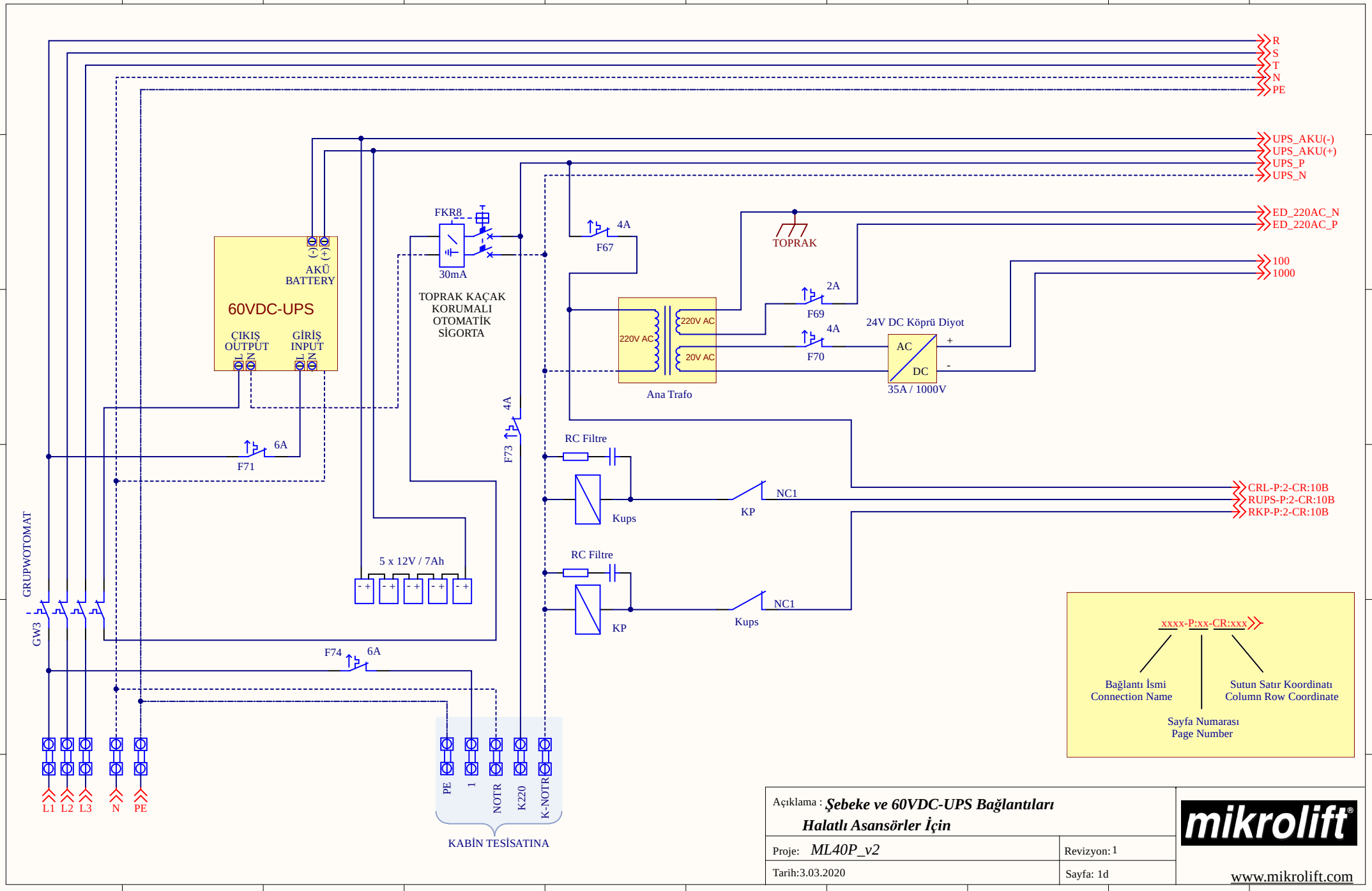
R
S
T
N
PE
UPS_AKU(-)
UPS_AKU(+)
UPS_P
UPS_N
ED_220AC_N
ED_220AC_P
100
1000
CRL-P:2-CR:10B
RUPS-P:2-CR:10B
RKP-P:2-CR:10B
AKÜ
BATTERY
60VDC-UPS
ÇIKIŞ
OUTPUT
GİRİŞ
INPUT
FKR8
30mA
TOPRAK KAÇAK
KORUMALI
OTOMATİK
SİGORTA
4A
F67
TOPRAK
2A
F69
4A
F70
220V AC
220V AC
20V AC
Ana Trafo
24V DC Köprü Diyot
AC
DC
35A / 1000V
6A
F71
4A
F73
RC Filtre
Kups
KP
NC1
RC Filtre
KP
Kups
NC1
5 x 12V / 7Ah
GRUPWOTOMAT
GW3
F74
6A
L1 L2 L3
N
PE
PE
1
NOTR
K220
K-NOTR
KABİN TESİSATINA
xxxx-P:xx-CR:xxx
Bağlantı İsmi
Connection Name
Sutun Satır Koordinatı
Column Row Coordinate
Sayfa Numarası
Page Number
Açıklama : Şebeke ve 60VDC-UPS Bağlantıları
Halatlı Asansörler İçin
Proje: ML40P_v2
Revizyon: 1
Tarih:3.03.2020
Sayfa: 1d
mikrolift
www.mikrolift.com

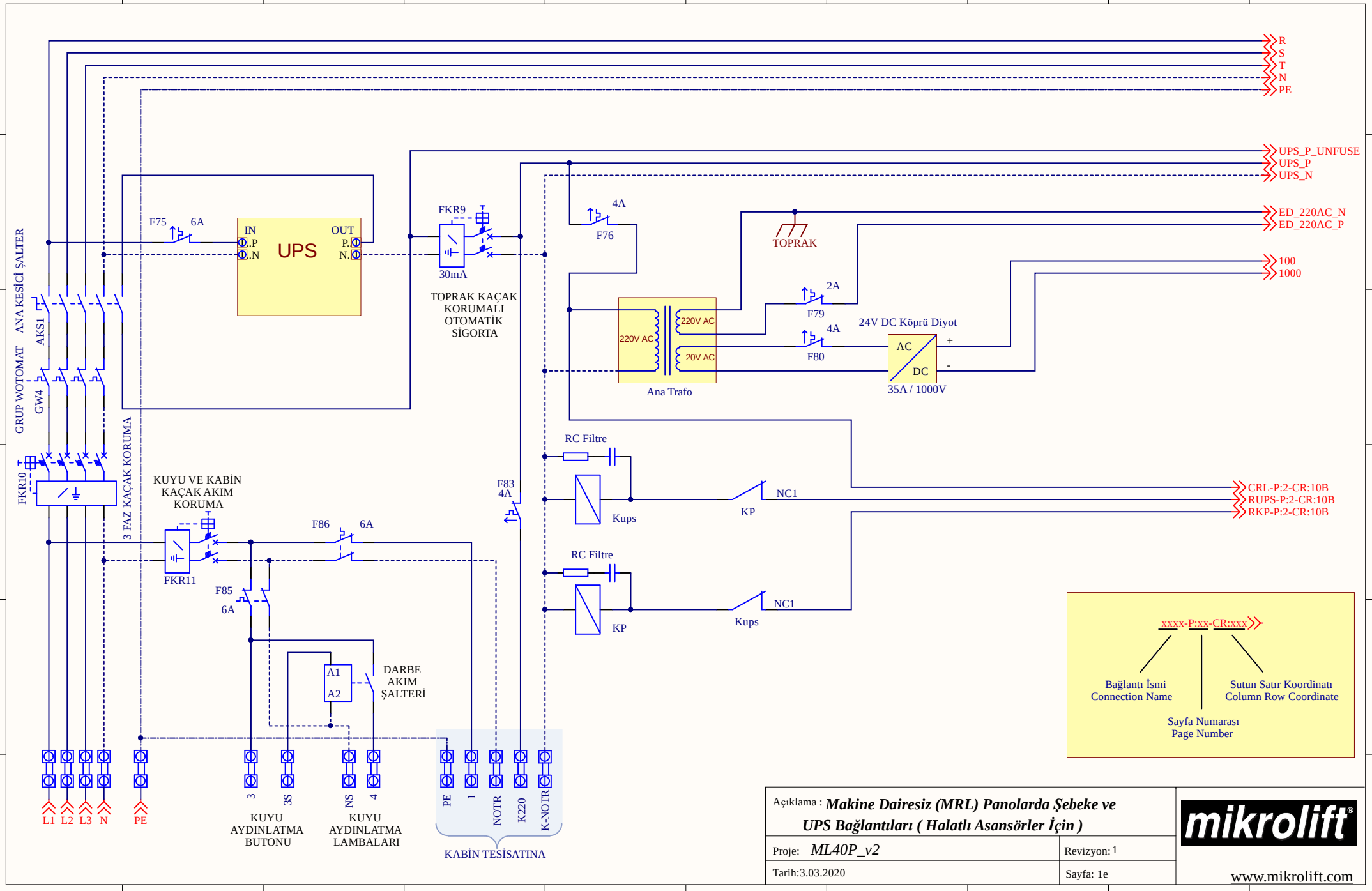

Açıklama : ***Makine Dairesiz (MRL) Panolarda Şebeke ve UPS Bağlantıları (Halatlı Asansörler İçin)***

Proje: *ML40P_v2* | Revizyon: 1

Tarih:3.03.2020 | Sayfa: 1e

mikrolift®

www.mikrolift.com

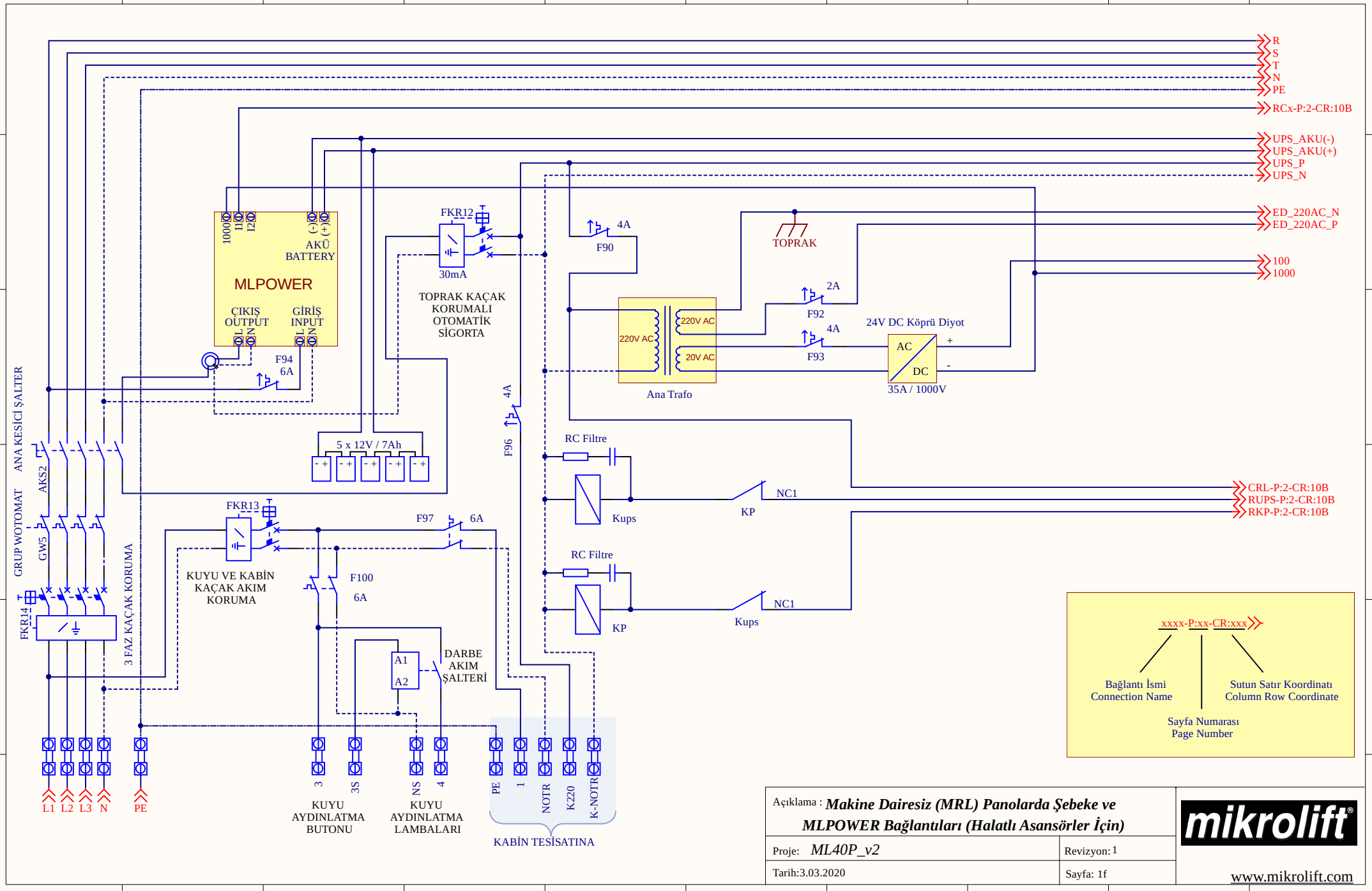

Açıklama : ***Makine Dairesiz (MRL) Panolarda Şebeke ve MLPOWER Bağlantıları (Halatlı Asansörler İçin)***

Proje: *ML40P_v2* | Revizyon: 1

Tarih:3.03.2020 | Sayfa: 1f

mikrolift®

www.mikrolift.com

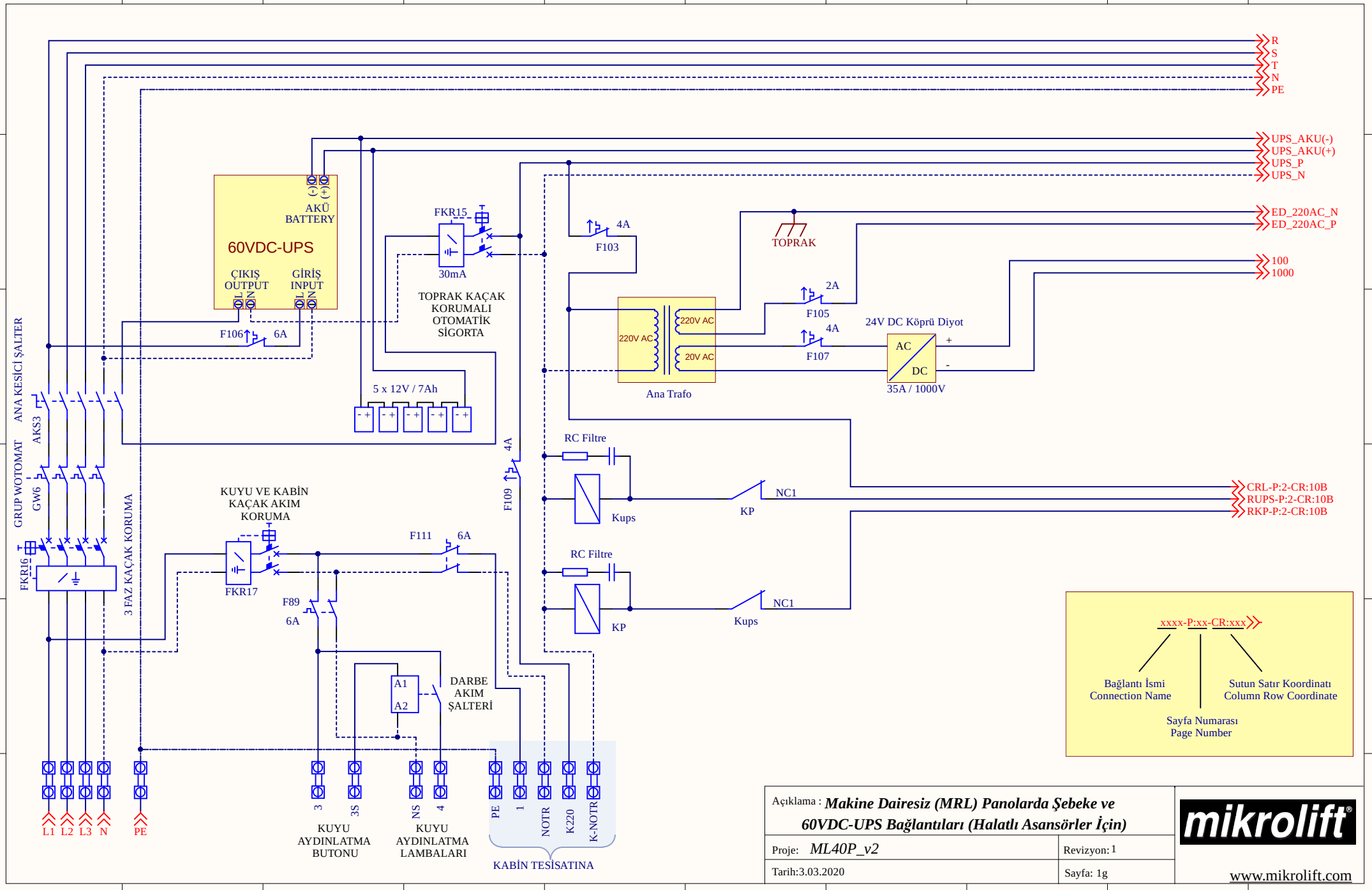
R
S
T
N
PE
UPS_AKU(-)
UPS_AKU(+)
UPS_P
UPS_N
ED_220AC_N
ED_220AC_P
100
1000
CRL-P:2-CR:10B
RUPS-P:2-CR:10B
RKP-P:2-CR:10B
AKÜ
BATTERY
60VDC-UPS
ÇIKIŞ
OUTPUT
GİRİŞ
INPUT
F106
6A
FKR15
30mA
TOPRAK KAÇAK
KORUMALI
OTOMATİK
SİGORTA
5 x 12V / 7Ah
F103
4A
TOPRAK
F105
2A
F107
4A
220V AC
220V AC
20V AC
Ana Trafo
24V DC Köprü Diyot
AC
DC
35A / 1000V
RC Filtre
Kups
KP
NC1
RC Filtre
KP
Kups
NC1
F109
4A
ANA KESİCİ ŞALTER
AKS3
GRUP WOTOMAT
GW6
FKR16
3 FAZ KAÇAK KORUMA
KUYU VE KABİN
KAÇAK AKIM
KORUMA
FKR17
F111
6A
F89
6A
A1
A2
DARBE
AKIM
ŞALTERİ
L1
L2
L3
N
PE
3
3S
NS
4
KUYU
AYDINLATMA
BUTONU
KUYU
AYDINLATMA
LAMBALARI
PE
1
NOTR
K220
K-NOTR
KABİN TESİSATINA
xxxx-P:xx-CR:xxx
Bağlantı İsmi
Connection Name
Sayfa Numarası
Page Number
Sutun Satır Koordinatı
Column Row Coordinate
Açıklama : Makine Dairesiz (MRL) Panolarda Şebeke ve 60VDC-UPS Bağlantıları (Halatlı Asansörler İçin)
Proje: ML40P_v2
Revizyon: 1
Tarih:3.03.2020
Sayfa: 1g
mikrolift
www.mikrolift.com

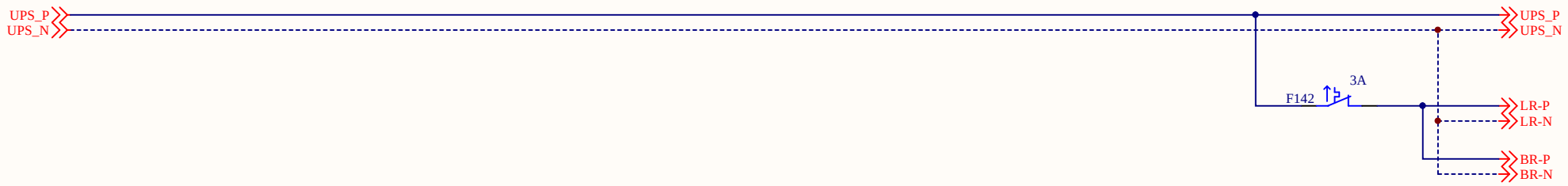

Açıklama : ***190VDC Lirpomp ve 190VDC Fren Besleme Voltajı***	
Proje: *ML40P_v2*	Revizyon: 1
Tarih:3.03.2020	Sayfa: 1h1

mikrolift®

www.mikrolift.com

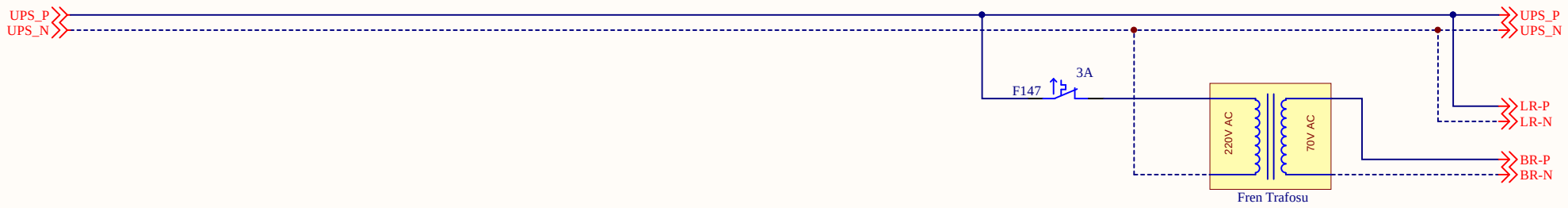

Açıklama : ***190VDC Lirpomp ve 60VDC Fren Besleme Voltajı***

Proje: *ML40P_v2*

Revizyon: 1

Tarih:3.03.2020

Sayfa: 1h2

mikrolift®

www.mikrolift.com

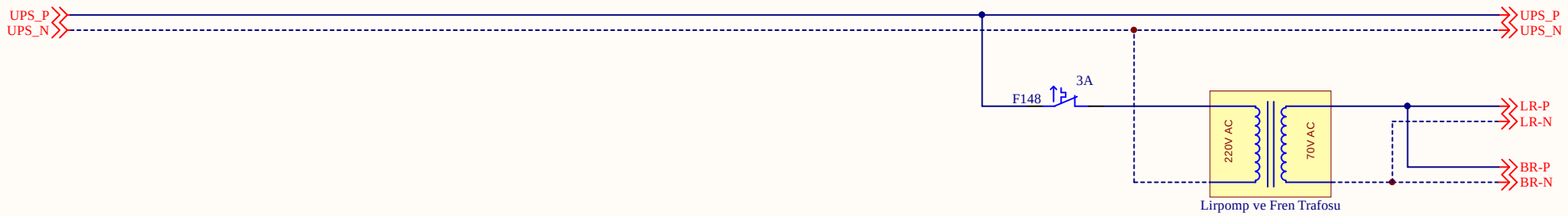

Açıklama : ***60VDC Lirpomp ve 60VDC Fren Besleme Voltajı***	
Proje: *ML40P_v2*	Revizyon: 1
Tarih:3.03.2020	Sayfa: 1h3

mikrolift®

www.mikrolift.com

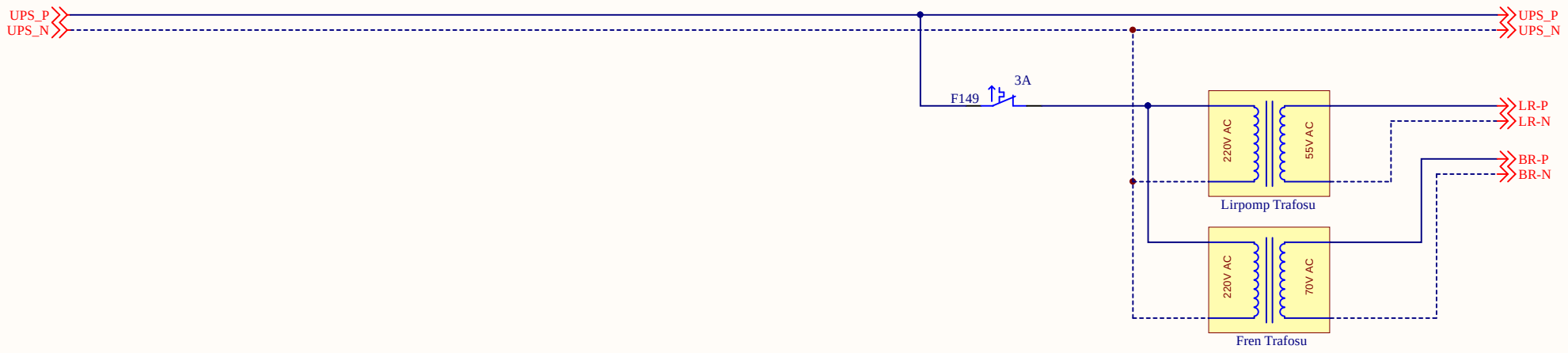

Açıklama : ***48VDC Lirpomp ve 60VDC Fren Besleme Voltajı***	
Proje: *ML40P_v2*	Revizyon: 1
Tarih:3.03.2020	Sayfa: 1h4

mikrolift®

www.mikrolift.com

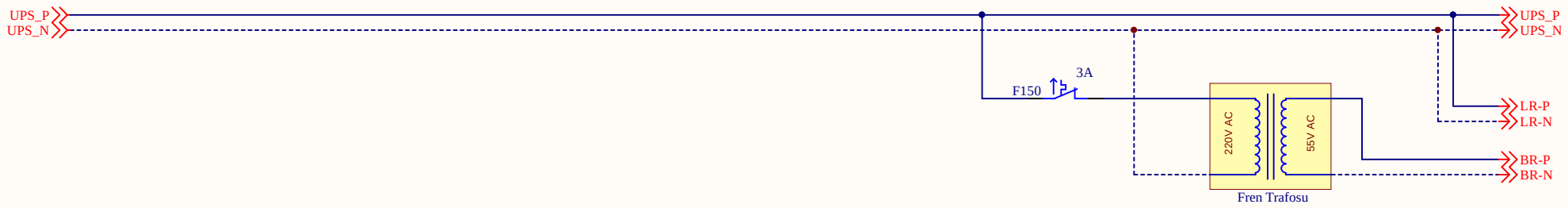

Açıklama : ***190VDC Lirpomp ve 48VDC Fren Besleme Voltajı***

Proje: *ML40P_v2*

Revizyon: 1

Tarih:3.03.2020

Sayfa: 1h5

mikrolift®

www.mikrolift.com

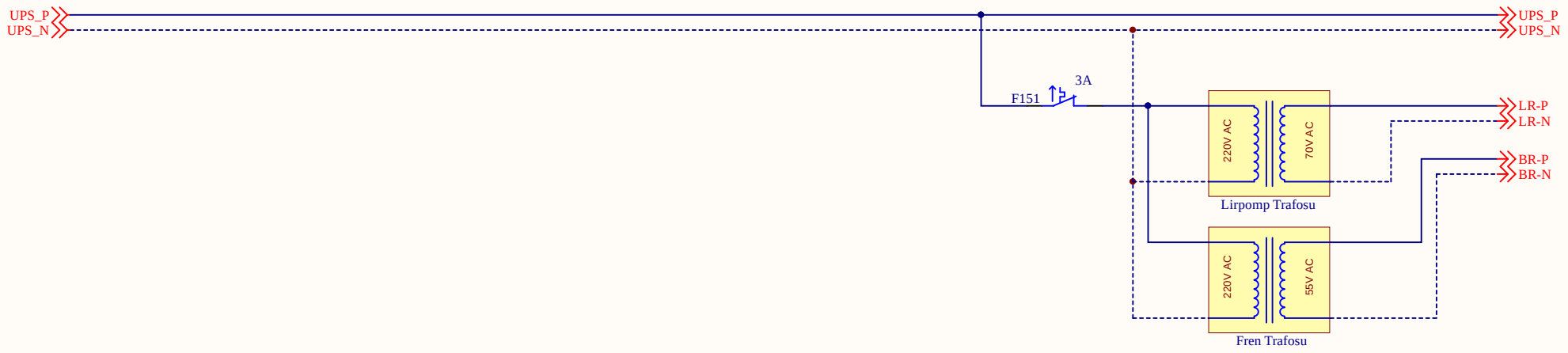

Açıklama : ***60VDC Lirpomp ve 48VDC Fren Besleme Voltajı***

Proje: *ML40P_v2*

Revizyon: 1

Tarih:3.03.2020

Sayfa: 1h6

mikrolift®

www.mikrolift.com

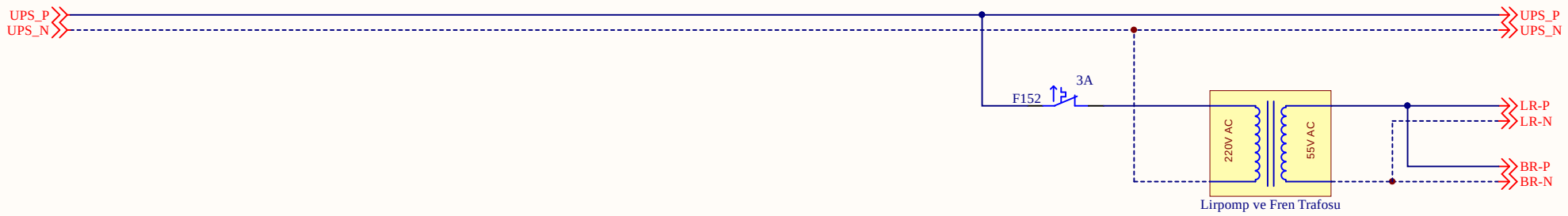

Açıklama : ***48VDC Lirpomp ve 48VDC Fren Besleme Voltajı***	
Proje: *ML40P_v2*	Revizyon: 1
Tarih:3.03.2020	Sayfa: 1h7

mikrolift®

www.mikrolift.com

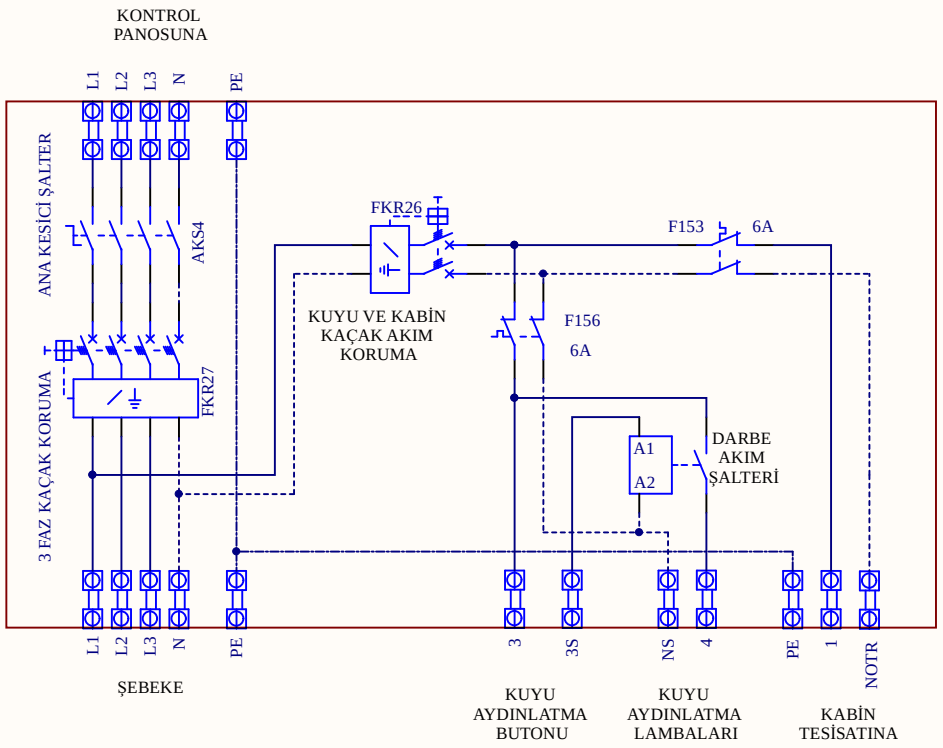

Açıklama : ***Makine Dairesi Elektrik Dağıtım Panosu***		mikrolift®
Proje: *ML40P_v2*	Revizyon: 1	
Tarih:3.03.2020	Sayfa: 1i	www.mikrolift.com

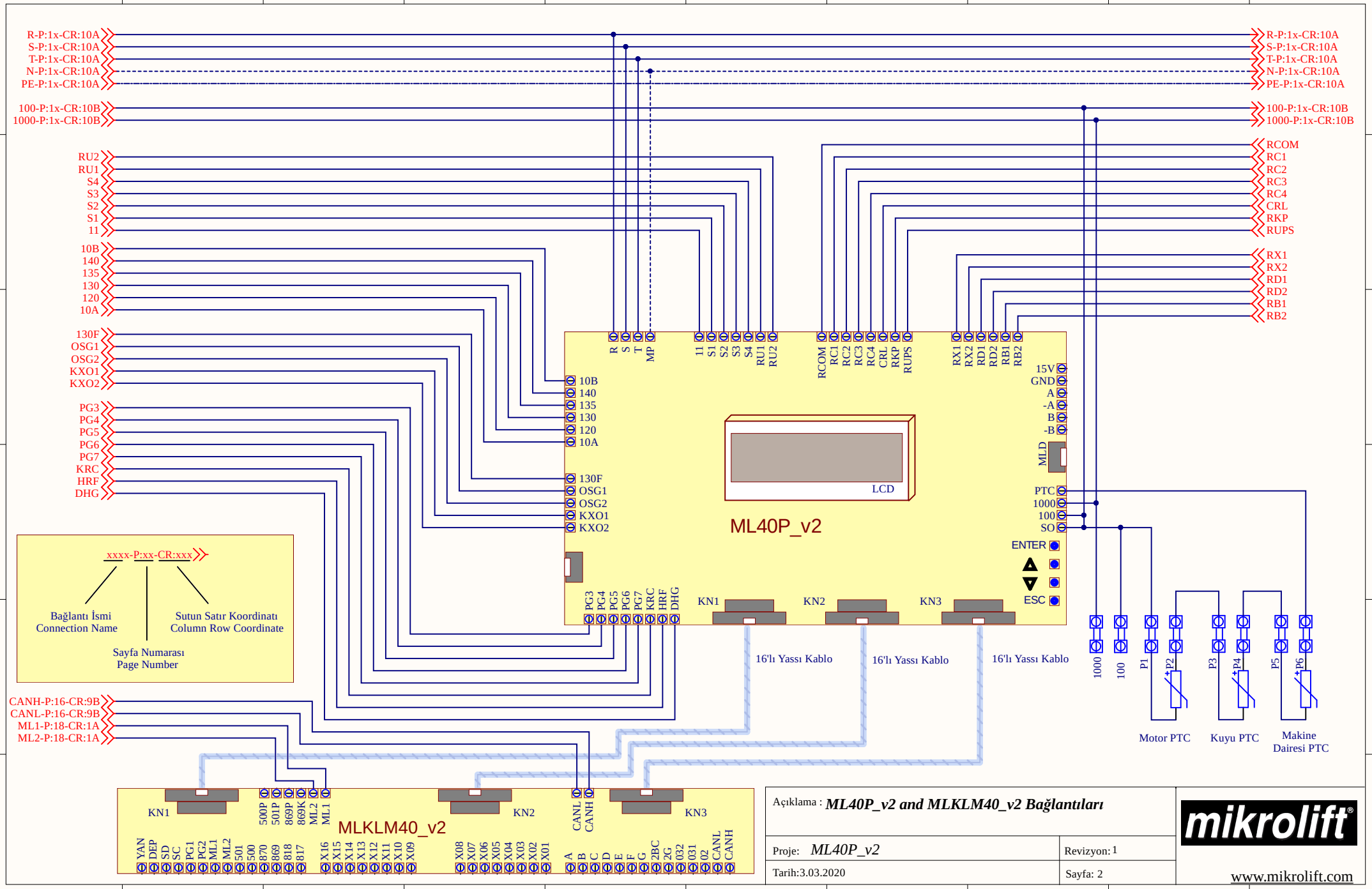
R-P:1x-CR:10A
S-P:1x-CR:10A
T-P:1x-CR:10A
N-P:1x-CR:10A
PE-P:1x-CR:10A
100-P:1x-CR:10B
1000-P:1x-CR:10B
RU2
RU1
S4
S3
S2
S1
11
10B
140
135
130
120
10A
130F
OSG1
OSG2
KXO1
KXO2
PG3
PG4
PG5
PG6
PG7
KRC
HRF
DHG
RCOM
RC1
RC2
RC3
RC4
CRL
RKP
RUPS
RX1
RX2
RD1
RD2
RB1
RB2
15V
GND
A
-A
B
-B
MLD
PTC
1000
100
SO
ENTER
ESC
LCD
ML40P_v2
KN1
KN2
KN3
16'lı Yassı Kablo
16'lı Yassı Kablo
16'lı Yassı Kablo
P1
P2
P3
P4
P5
P6
Motor PTC
Kuyu PTC
Makine Dairesi PTC
xxxx-P:xx-CR:xxx
Bağlantı İsmi
Connection Name
Sayfa Numarası
Page Number
Sutun Satır Koordinatı
Column Row Coordinate
CANH-P:16-CR:9B
CANL-P:16-CR:9B
ML1-P:18-CR:1A
ML2-P:18-CR:1A
MLKLM40_v2
500P
501P
869P
869K
ML2
ML1
CANL
CANH
YAN
DEP
SD
SC
PG1
PG2
ML1
ML2
501
500
870
869
818
817
X16
X15
X14
X13
X12
X11
X10
X09
X08
X07
X06
X05
X04
X03
X02
X01
A
B
C
D
E
F
G
2BC
2G
032
031
02
CANL
CANH
Açıklama : ML40P_v2 and MLKLM40_v2 Bağlantıları
Proje: ML40P_v2
Revizyon: 1
Tarih:3.03.2020
Sayfa: 2
mikrolift
www.mikrolift.com

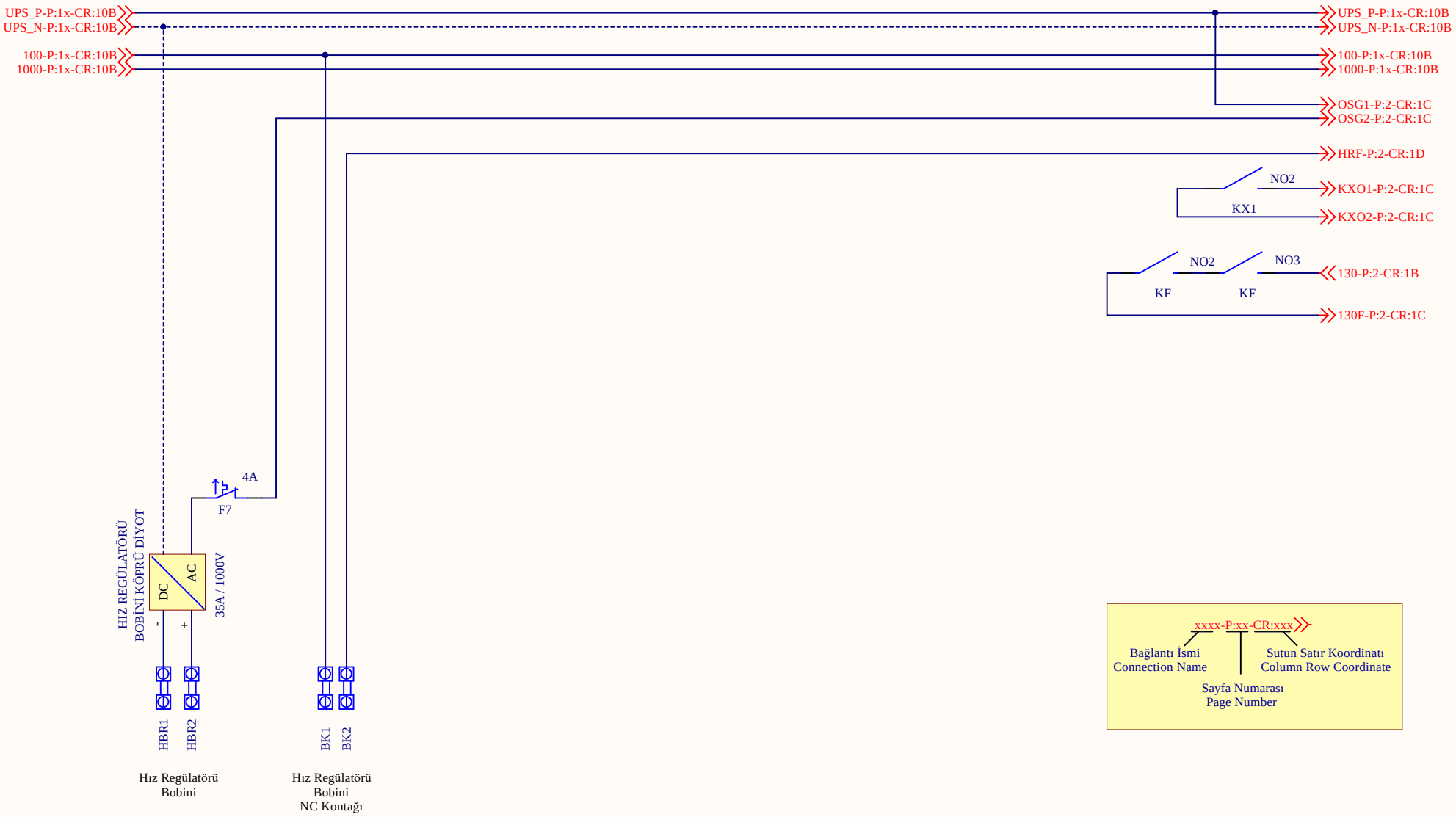

Açıklama : ***Hız Regülatörü Bobin Bağlantısı 190VDC İçin***	
Proje: *ML40P_v2*	Revizyon: 1
Tarih:3.03.2020	Sayfa: 3a

mikrolift®

www.mikrolift.com

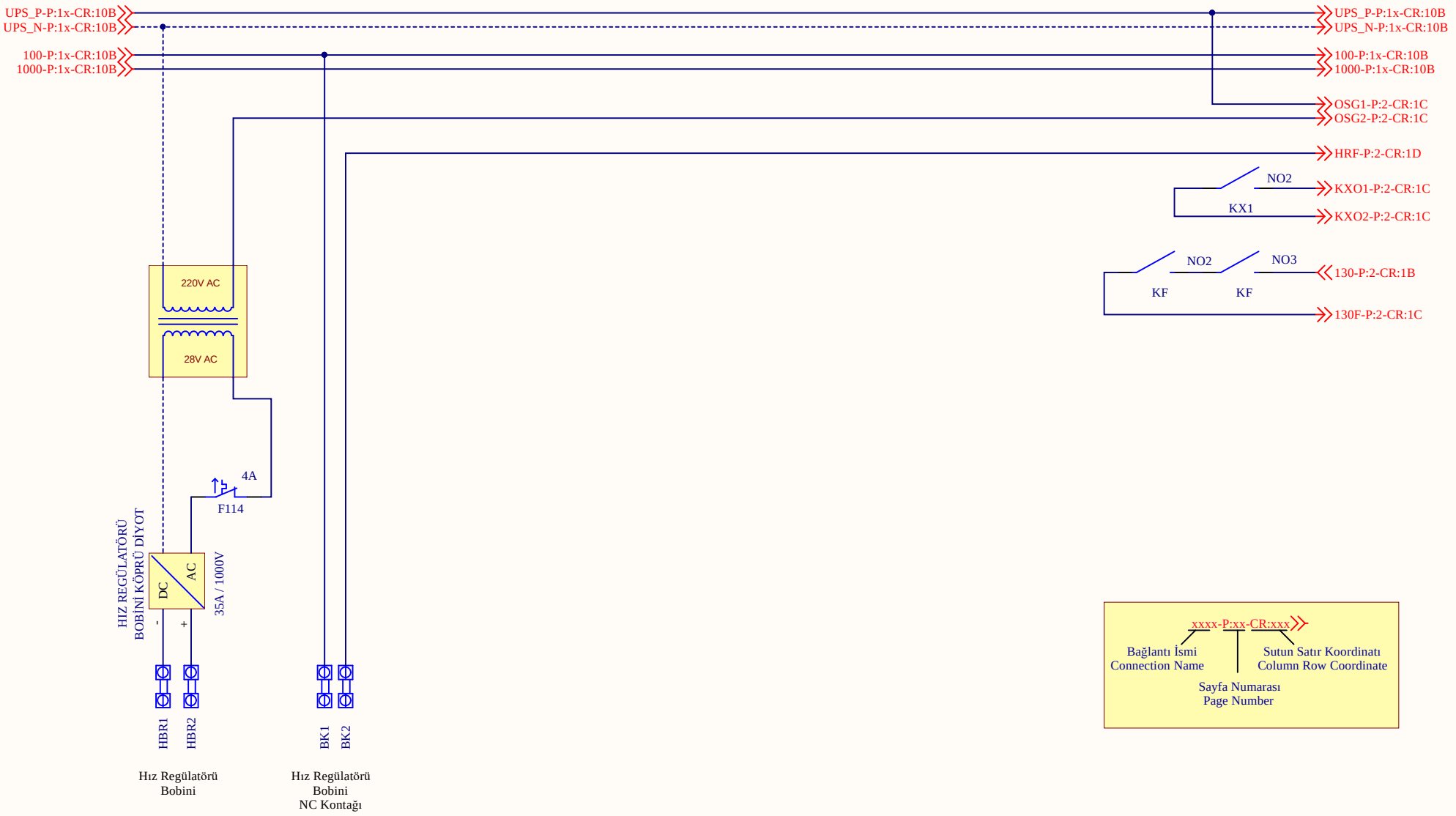

Açıklama : ***Hız Regülatörü Bobin Bağlantısı 24VDC İçin***

Proje: *ML40P_v2* | Revizyon: 1

Tarih:3.03.2020 | Sayfa: 3b

mikrolift®

www.mikrolift.com

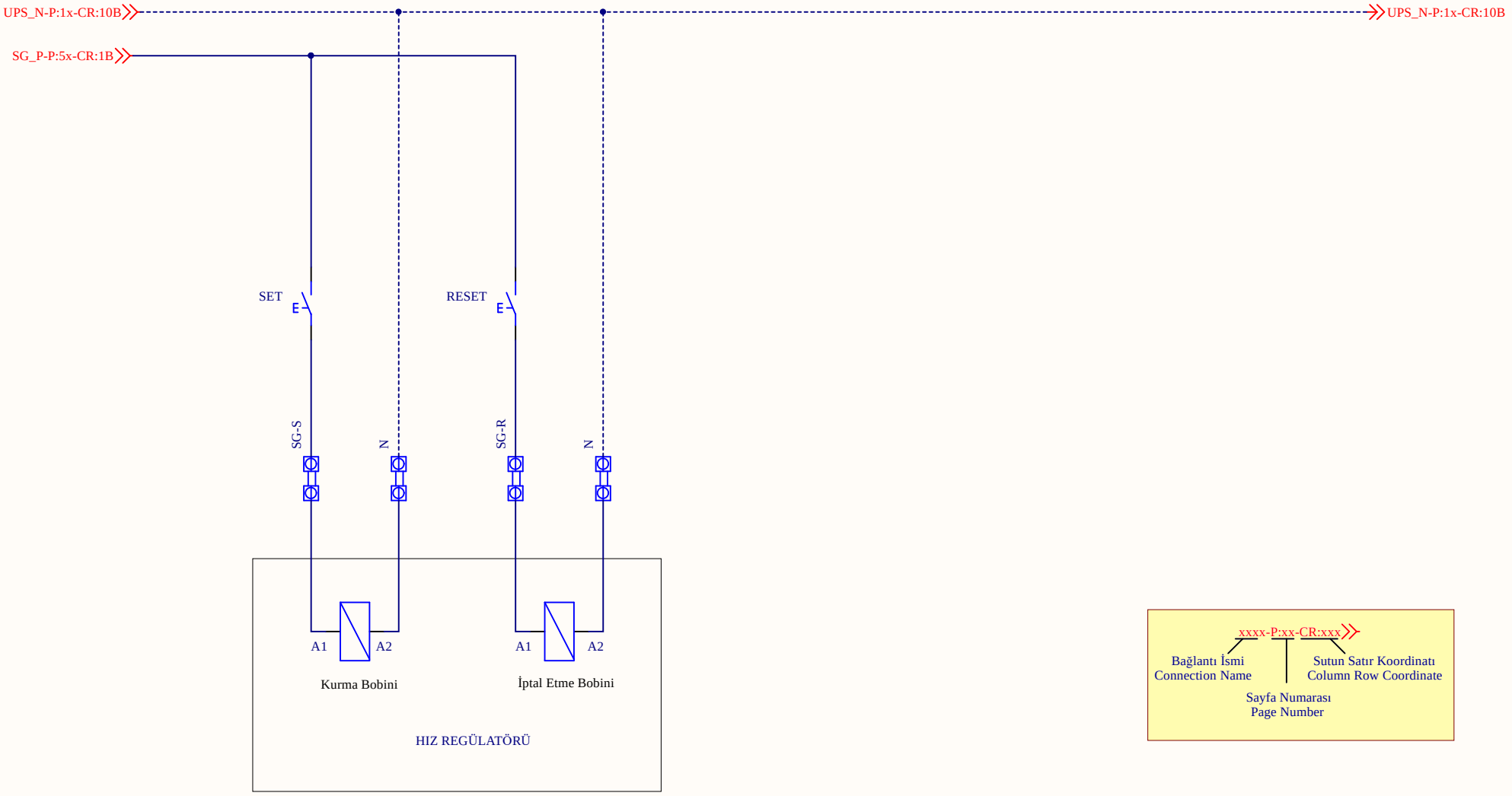

Açıklama : ***Hız Regülatörü Uzaktan Kumanda Bağlantısı (220VAC için)***	
Proje: *ML40P_v2*	Revizyon: 1
Tarih:3.03.2020	Sayfa: 3c

mikrolift®

www.mikrolift.com

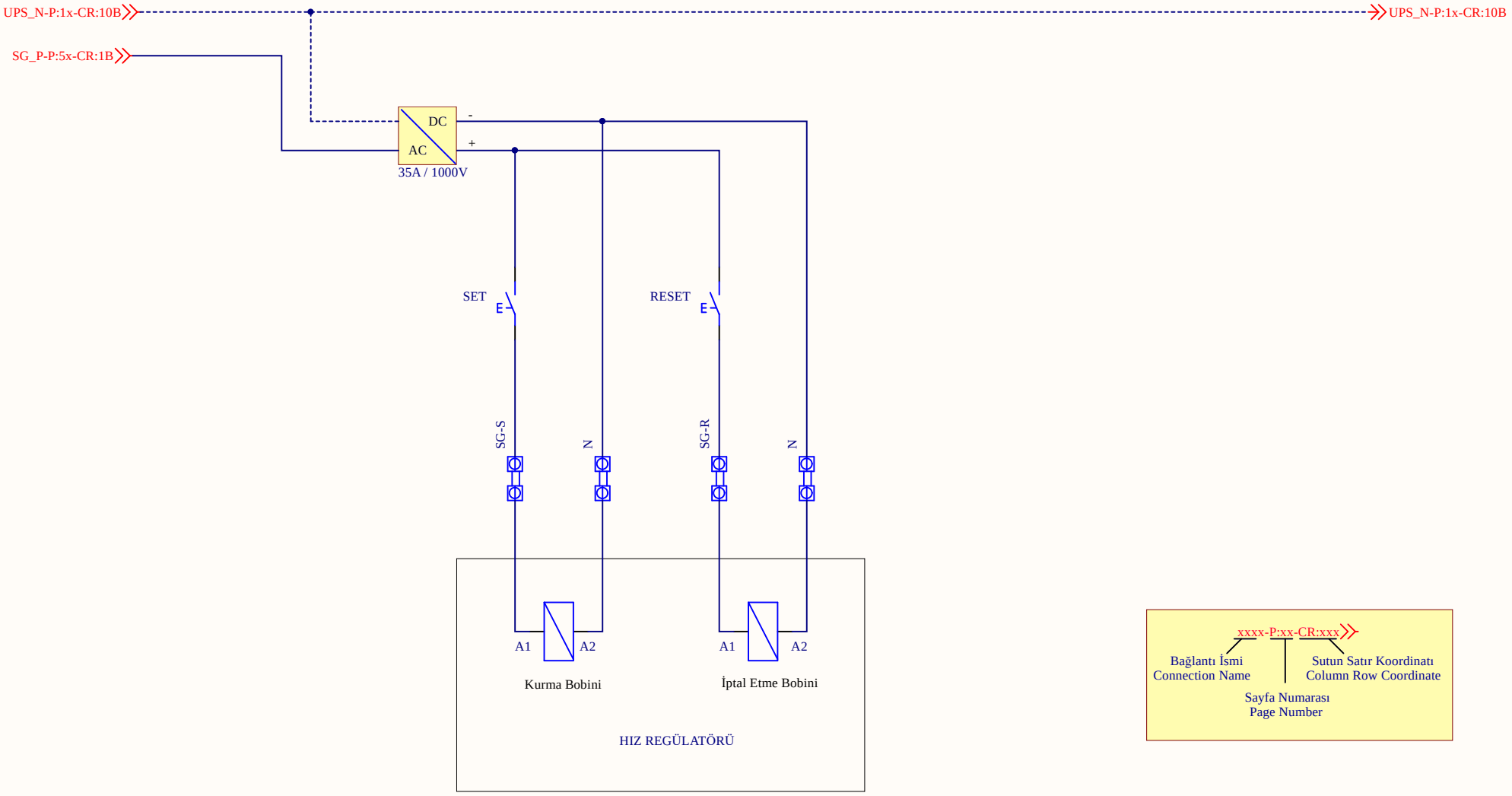

Açıklama : ***Hız Regülatörü Uzaktan Kumanda Bağlantısı (190VDC için)***	
Proje: *ML40P_v2*	Revizyon: 1
Tarih:3.03.2020	Sayfa: 3d

mikrolift®

www.mikrolift.com

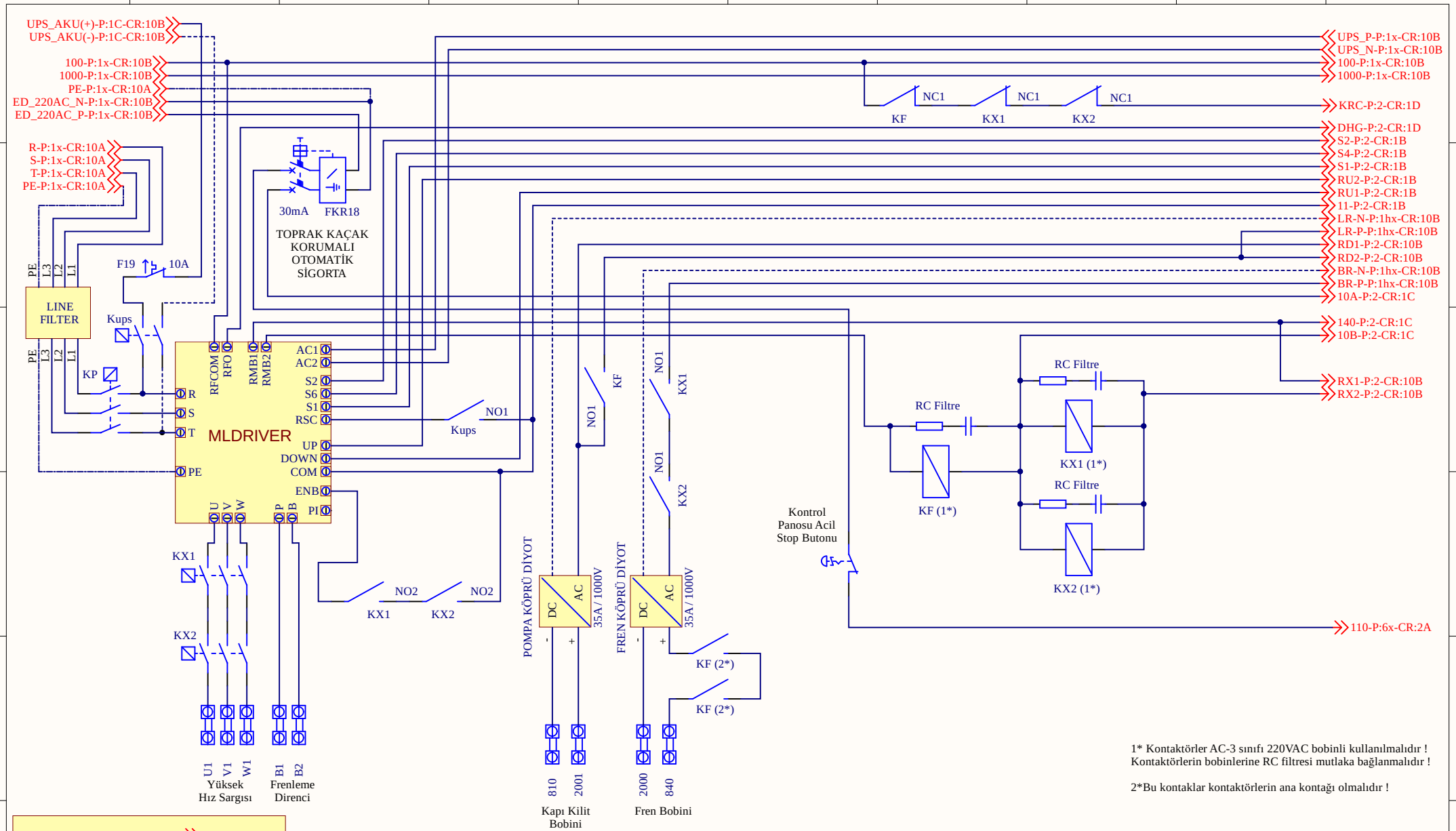
UPS_AKU(+)-P:1C-CR:10B
UPS_AKU(-)-P:1C-CR:10B
100-P:1x-CR:10B
1000-P:1x-CR:10B
PE-P:1x-CR:10A
ED_220AC_N-P:1x-CR:10B
ED_220AC_P-P:1x-CR:10B
R-P:1x-CR:10A
S-P:1x-CR:10A
T-P:1x-CR:10A
PE-P:1x-CR:10A
30mA
FKR18
TOPRAK KAÇAK KORUMALI OTOMATİK SİGORTA
F19
10A
LINE FILTER
Kups
KP
MLDRIVER
RFCOM
RFO
RMB1
RMB2
AC1
AC2
S2
S6
S1
RSC
UP
DOWN
COM
ENB
PI
R
S
T
PE
U
V
W
P
B
NO1
Kups
KX1
KX2
NO2
KF
POMPA KÖPRÜ DİYOT
FREN KÖPRÜ DİYOT
DC
AC
35A / 1000V
KF (2*)
U1
V1
W1
Yüksek Hız Sargısı
B1
B2
Frenleme Direnci
810
2001
Kapı Kilit Bobini
2000
840
Fren Bobini
NC1
RC Filtre
KF (1*)
KX1 (1*)
KX2 (1*)
Kontrol Panosu Acil Stop Butonu
UPS_P-P:1x-CR:10B
UPS_N-P:1x-CR:10B
100-P:1x-CR:10B
1000-P:1x-CR:10B
KRC-P:2-CR:1D
DHG-P:2-CR:1D
S2-P:2-CR:1B
S4-P:2-CR:1B
S1-P:2-CR:1B
RU2-P:2-CR:1B
RU1-P:2-CR:1B
11-P:2-CR:1B
LR-N-P:1hx-CR:10B
LR-P-P:1hx-CR:10B
RD1-P:2-CR:10B
RD2-P:2-CR:10B
BR-N-P:1hx-CR:10B
BR-P-P:1hx-CR:10B
10A-P:2-CR:1C
140-P:2-CR:1C
10B-P:2-CR:1C
RX1-P:2-CR:10B
RX2-P:2-CR:10B
110-P:6x-CR:2A
1* Kontaktörler AC-3 sınıfı 220VAC bobinli kullanılmalıdır !
Kontaktörlerin bobinlerine RC filtresi mutlaka bağlanmalıdır !
2*Bu kontaklar kontaktörlerin ana kontağı olmalıdır !
xxxx-P:xx-CR:xxx
Bağlantı İsmi
Connection Name
Sutun Satır Koordinatı
Column Row Coordinate
Sayfa Numarası
Page Number
Açıklama : MLDRIVER ve Kontaktör Bağlantıları
Dişlili Makineler İçin
Proje: ML40P_v2
Revizyon: 1
Tarih:3.03.2020
Sayfa: 4a
mikrolift
www.mikrolift.com

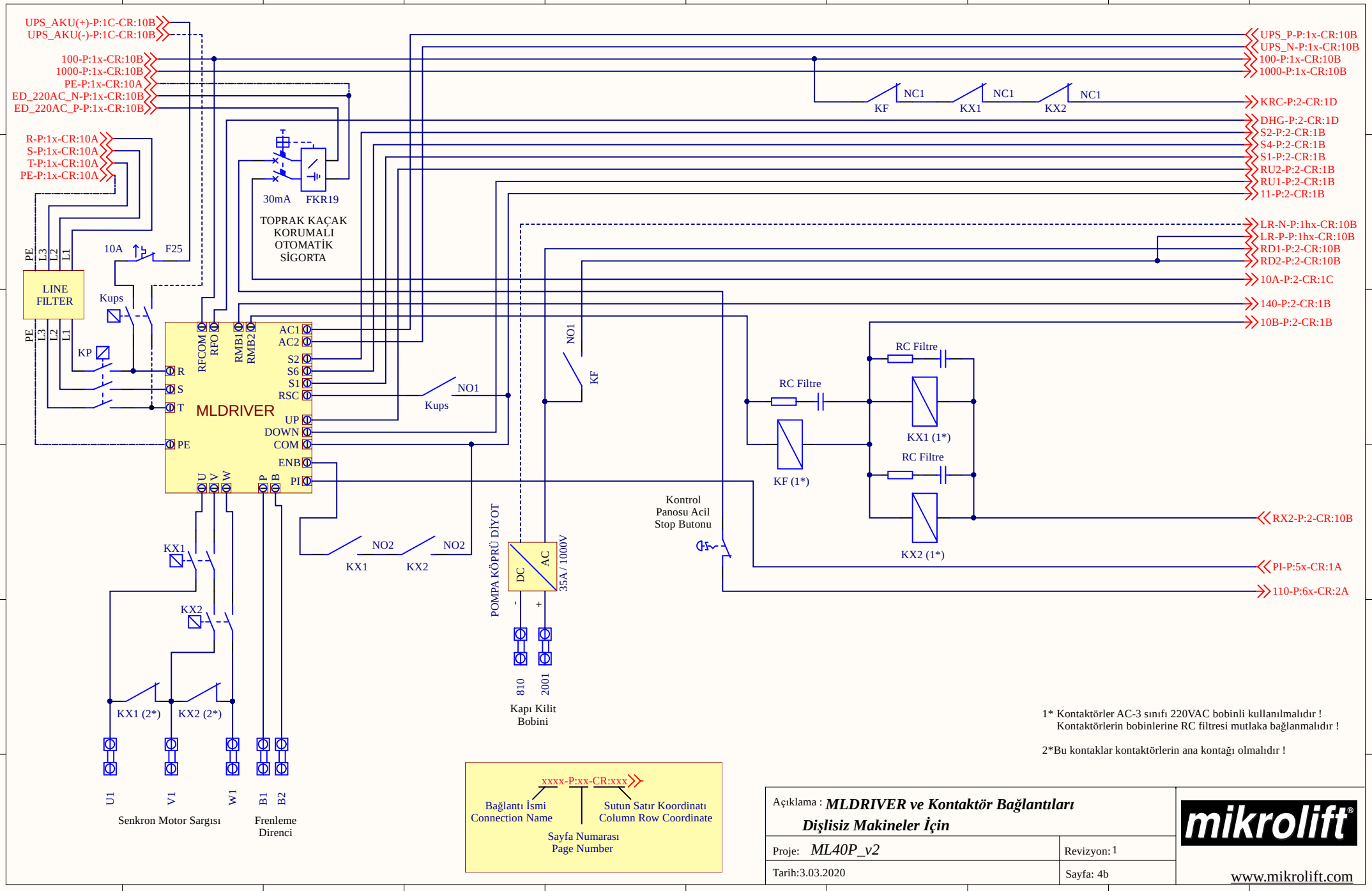
UPS_AKU(+)-P:1C-CR:10B
UPS_AKU(-)-P:1C-CR:10B
100-P:1x-CR:10B
1000-P:1x-CR:10B
PE-P:1x-CR:10A
ED_220AC_N-P:1x-CR:10B
ED_220AC_P-P:1x-CR:10B
R-P:1x-CR:10A
S-P:1x-CR:10A
T-P:1x-CR:10A
PE-P:1x-CR:10A
UPS_P-P:1x-CR:10B
UPS_N-P:1x-CR:10B
100-P:1x-CR:10B
1000-P:1x-CR:10B
KF
NC1
KX1
NC1
KX2
NC1
KRC-P:2-CR:1D
DHG-P:2-CR:1D
S2-P:2-CR:1B
S4-P:2-CR:1B
S1-P:2-CR:1B
RU2-P:2-CR:1B
RU1-P:2-CR:1B
11-P:2-CR:1B
30mA
FKR19
TOPRAK KAÇAK KORUMALI OTOMATİK SİGORTA
LR-N-P:1hx-CR:10B
LR-P-P:1hx-CR:10B
RD1-P:2-CR:10B
RD2-P:2-CR:10B
10A-P:2-CR:1C
140-P:2-CR:1B
10B-P:2-CR:1B
PE
L3
L2
L1
10A
F25
LINE FILTER
Kups
KP
RFCOM
RFO
RMB1
RMB2
AC1
AC2
S2
S6
S1
RSC
R
S
T
MLDRIVER
UP
DOWN
COM
ENB
PI
PE
U
V
W
P
B
NO1
KF
NO1
Kups
RC Filtre
RC Filtre
KX1 (1*)
KF (1*)
RC Filtre
KX2 (1*)
RX2-P:2-CR:10B
PI-P:5x-CR:1A
110-P:6x-CR:2A
Kontrol Panosu Acil Stop Butonu
KX1
KX2
NO2
NO2
KX1
KX2
POMPA KÖPRÜ DİYOT
DC
AC
35A / 1000V
-
+
810
2001
Kapı Kilit Bobini
KX1 (2*)
KX2 (2*)
U1
V1
W1
B1
B2
Senkron Motor Sargısı
Frenleme Direnci
xxxx-P:xx-CR:xxx
Bağlantı İsmi
Connection Name
Sutun Satır Koordinatı
Column Row Coordinate
Sayfa Numarası
Page Number
1* Kontaktörler AC-3 sınıfı 220VAC bobinli kullanılmalıdır !
Kontaktörlerin bobinlerine RC filtresi mutlaka bağlanmalıdır !
2*Bu kontaklar kontaktörlerin ana kontağı olmalıdır !
Açıklama : MLDRIVER ve Kontaktör Bağlantıları
Dişlisiz Makineler İçin
Proje: ML40P_v2
Revizyon: 1
Tarih:3.03.2020
Sayfa: 4b
mikrolift
www.mikrolift.com

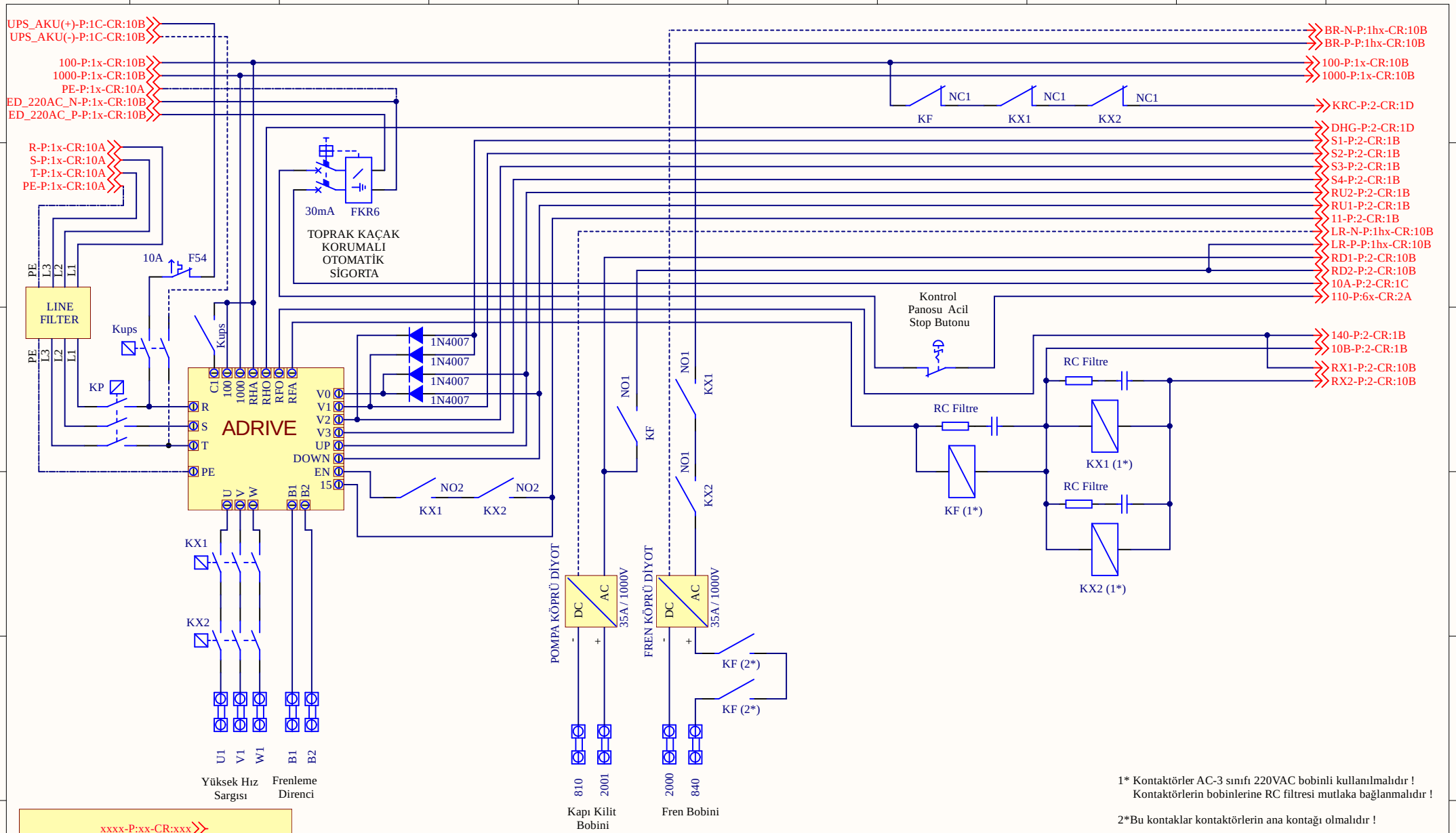
UPS_AKU(+)-P:1C-CR:10B
UPS_AKU(-)-P:1C-CR:10B
100-P:1x-CR:10B
1000-P:1x-CR:10B
PE-P:1x-CR:10A
ED_220AC_N-P:1x-CR:10B
ED_220AC_P-P:1x-CR:10B
R-P:1x-CR:10A
S-P:1x-CR:10A
T-P:1x-CR:10A
PE-P:1x-CR:10A
BR-N-P:1hx-CR:10B
BR-P-P:1hx-CR:10B
100-P:1x-CR:10B
1000-P:1x-CR:10B
KRC-P:2-CR:1D
DHG-P:2-CR:1D
S1-P:2-CR:1B
S2-P:2-CR:1B
S3-P:2-CR:1B
S4-P:2-CR:1B
RU2-P:2-CR:1B
RU1-P:2-CR:1B
11-P:2-CR:1B
LR-N-P:1hx-CR:10B
LR-P-P:1hx-CR:10B
RD1-P:2-CR:10B
RD2-P:2-CR:10B
10A-P:2-CR:1C
110-P:6x-CR:2A
140-P:2-CR:1B
10B-P:2-CR:1B
RX1-P:2-CR:10B
RX2-P:2-CR:10B
NC1
KF
KX1
KX2
30mA
FKR6
TOPRAK KAÇAK KORUMALI OTOMATİK SİGORTA
10A
F54
PE
L3
L2
L1
LINE FILTER
Kups
KP
ADRIVE
C1
100
1000
RHA
RHO
RFO
RFA
V0
V1
V2
V3
UP
DOWN
EN
15
R
S
T
PE
U
V
W
B1
B2
1N4007
NO2
NO1
Kontrol Panosu Acil Stop Butonu
RC Filtre
KX1 (1*)
KX2 (1*)
KF (1*)
KF (2*)
POMPA KÖPRÜ DİYOT
FREN KÖPRÜ DİYOT
DC
AC
35A / 1000V
U1
V1
W1
Yüksek Hız Sargısı
Frenleme Direnci
810
2001
Kapı Kilit Bobini
2000
840
Fren Bobini
1* Kontaktörler AC-3 sınıfı 220VAC bobinli kullanılmalıdır !
Kontaktörlerin bobinlerine RC filtresi mutlaka bağlanmalıdır !
2*Bu kontaklar kontaktörlerin ana kontağı olmalıdır !
xxxx-P:xx-CR:xxx
Bağlantı İsmi
Connection Name
Sutun Satır Koordinatı
Column Row Coordinate
Sayfa Numarası
Page Number
Açıklama : ADrive ve Kontaktör Bağlantıları
Dişlili Makineler İçin
Proje: ML40P_v2
Revizyon: 1
Tarih:3.03.2020
Sayfa: 4c
mikrolift
www.mikrolift.com

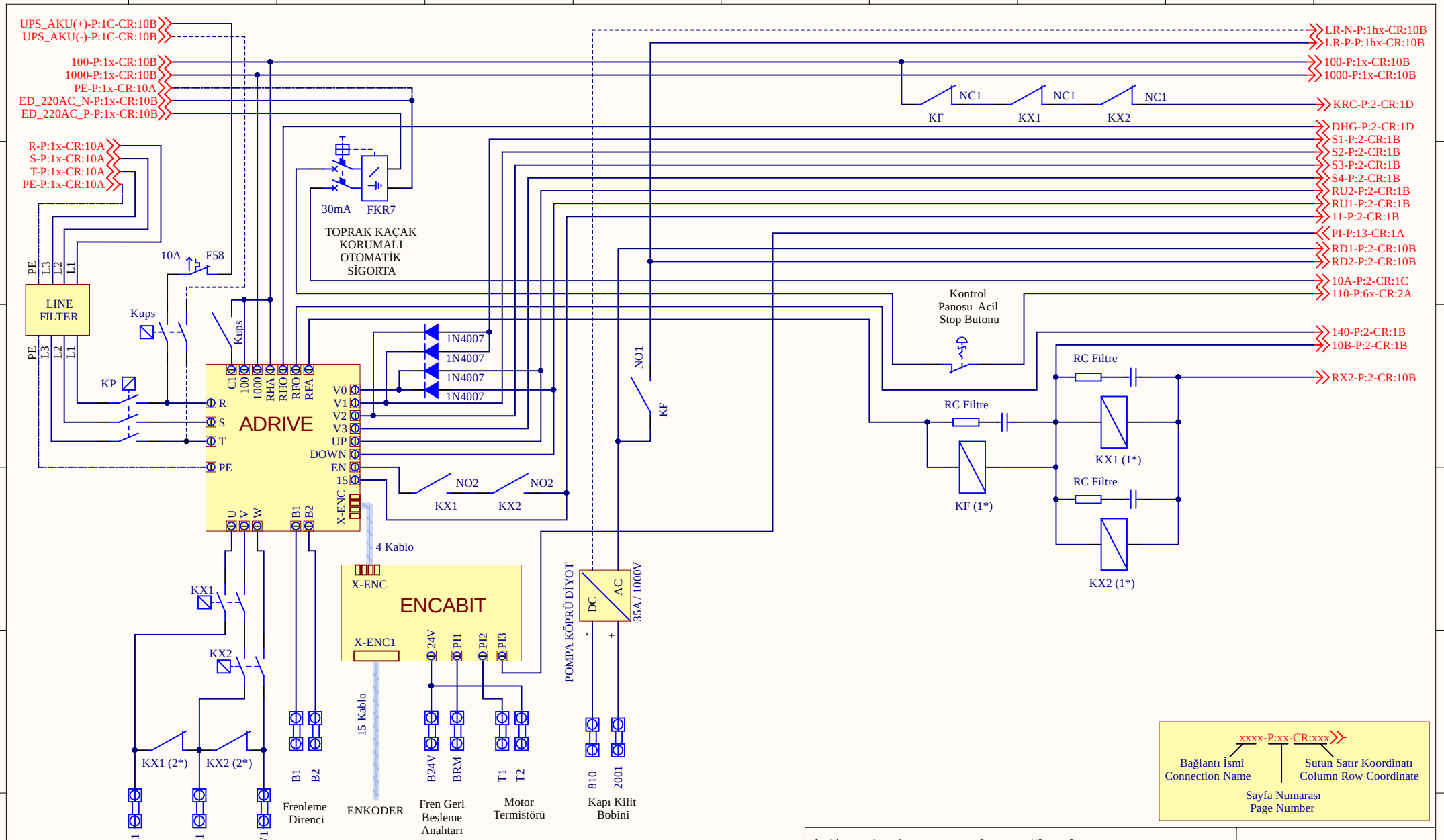

1* Kontaktörler AC-3 sınıfı 220VAC bobinli kullanılmalıdır !
Kontaktörlerin bobinlerine RC filtresi mutlaka bağlanmalıdır !

Açıklama : ***ADrive ve Kontaktör Bağlantıları Dişlisiz Makineler İçin***	
Proje: *ML40P_v2*	Revizyon: 1
Tarih:3.03.2020	Sayfa: 4d

mikrolift®

www.mikrolift.com

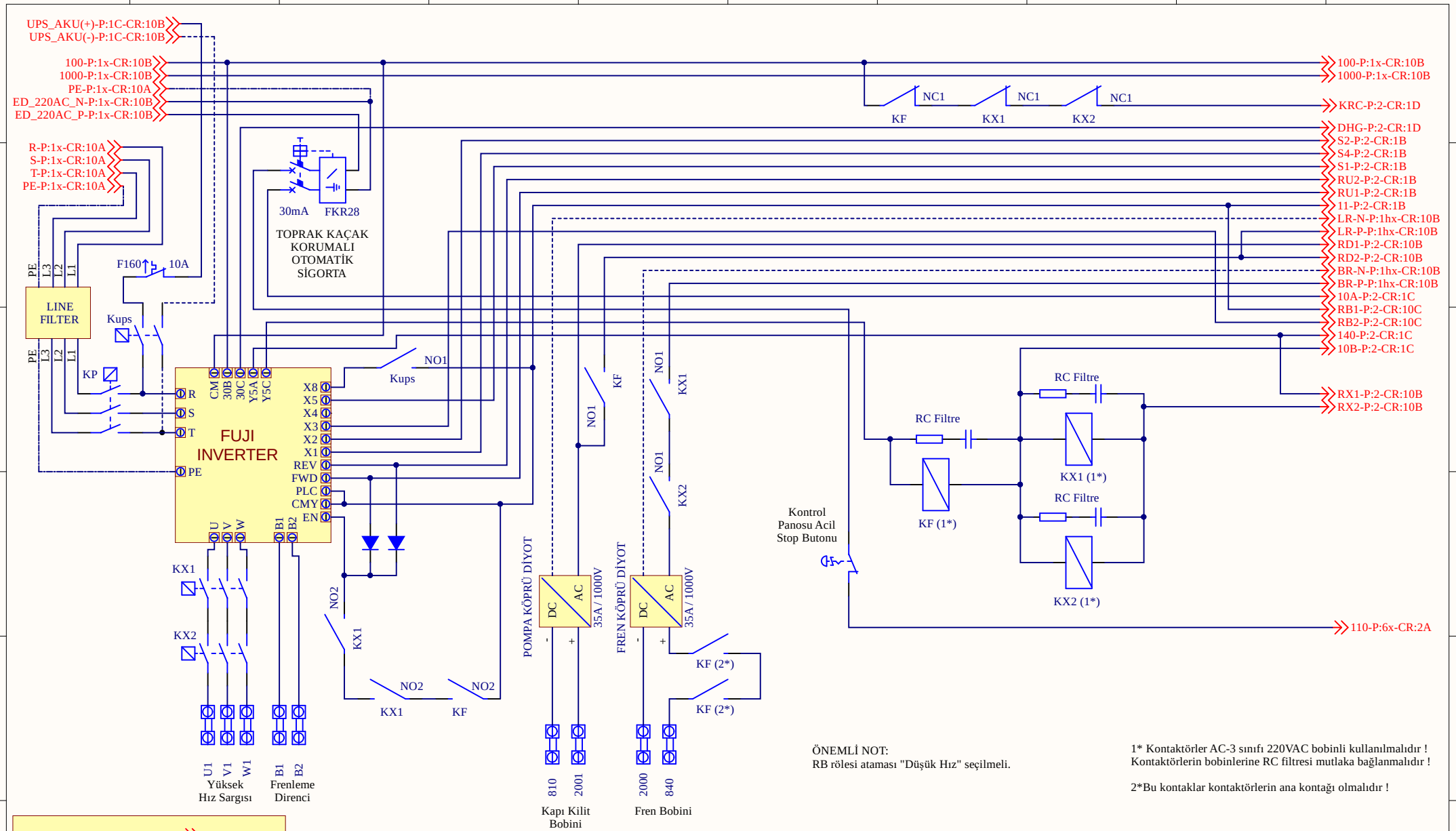

ÖNEMLİ NOT:
RB rölesi ataması "Düşük Hız" seçilmeli.

1* Kontaktörler AC-3 sınıfı 220VAC bobinli kullanılmalıdır !
Kontaktörlerin bobinlerine RC filtresi mutlaka bağlanmalıdır !

2*Bu kontaklar kontaktörlerin ana kontağı olmalıdır !

xxxx-P:xx-CR:xxx

Bağlantı İsmi
Connection Name

Sutun Satır Koordinatı
Column Row Coordinate

Sayfa Numarası
Page Number

Açıklama : ***Fuji Hız Kontrol Cihazı ve Kontaktör Bağlantıları Dişlili Makineler İçin***	
Proje: *ML40P_v2*	Revizyon: 1
Tarih:3.03.2020	Sayfa: 4e

mikrolift®

www.mikrolift.com

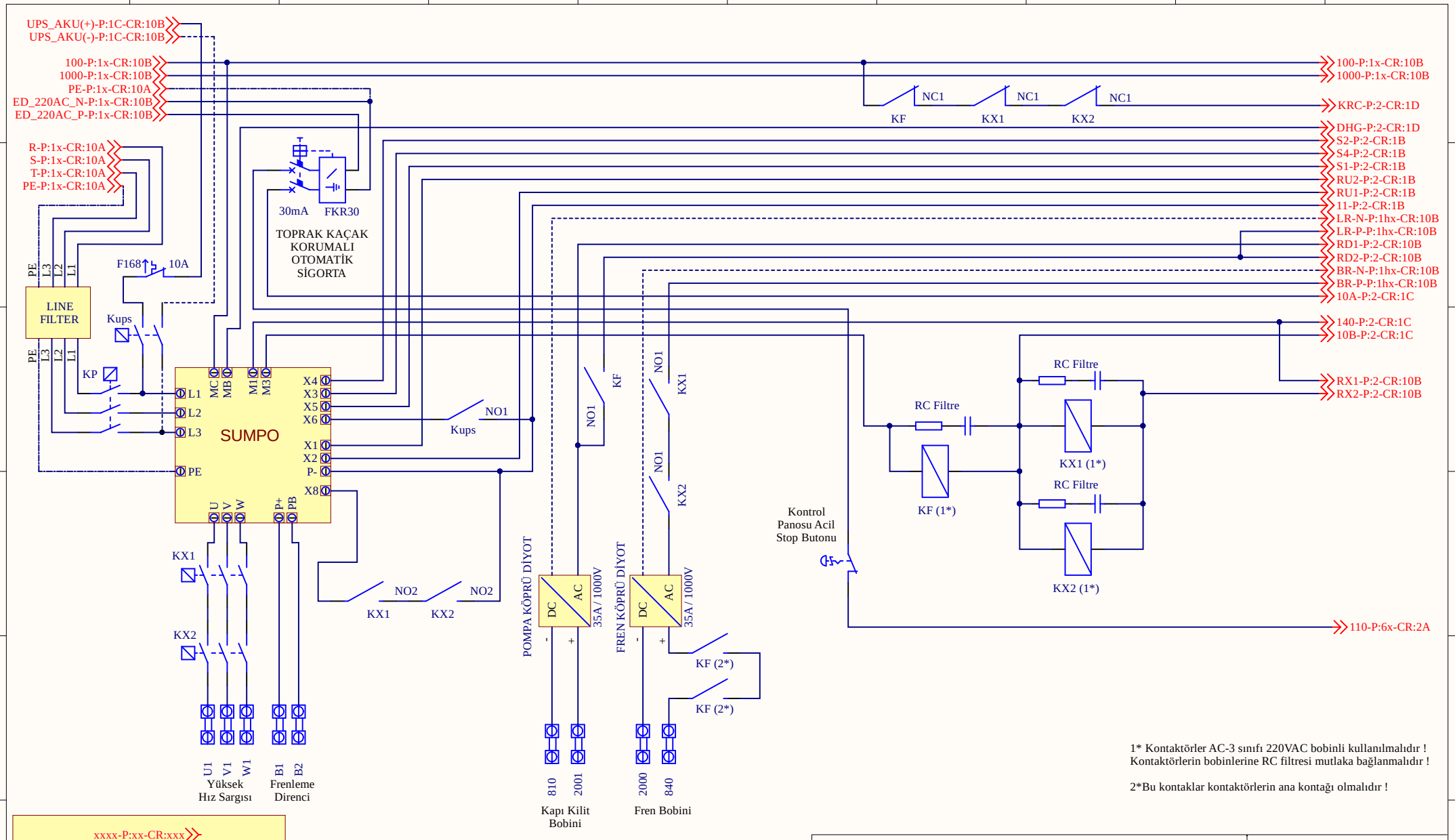

1* Kontaktörler AC-3 sınıfı 220VAC bobinli kullanılmalıdır !
Kontaktörlerin bobinlerine RC filtresi mutlaka bağlanmalıdır !

2*Bu kontaklar kontaktörlerin ana kontağı olmalıdır !

Açıklama : ***SUMPO Hız Kontrol Cihazı ve Kontaktör Bağlantıları Dişlili Makineler İçin***	
Proje: *ML40P_v2*	Revizyon: 1
Tarih:3.03.2020	Sayfa: 4s

mikrolift®

www.mikrolift.com

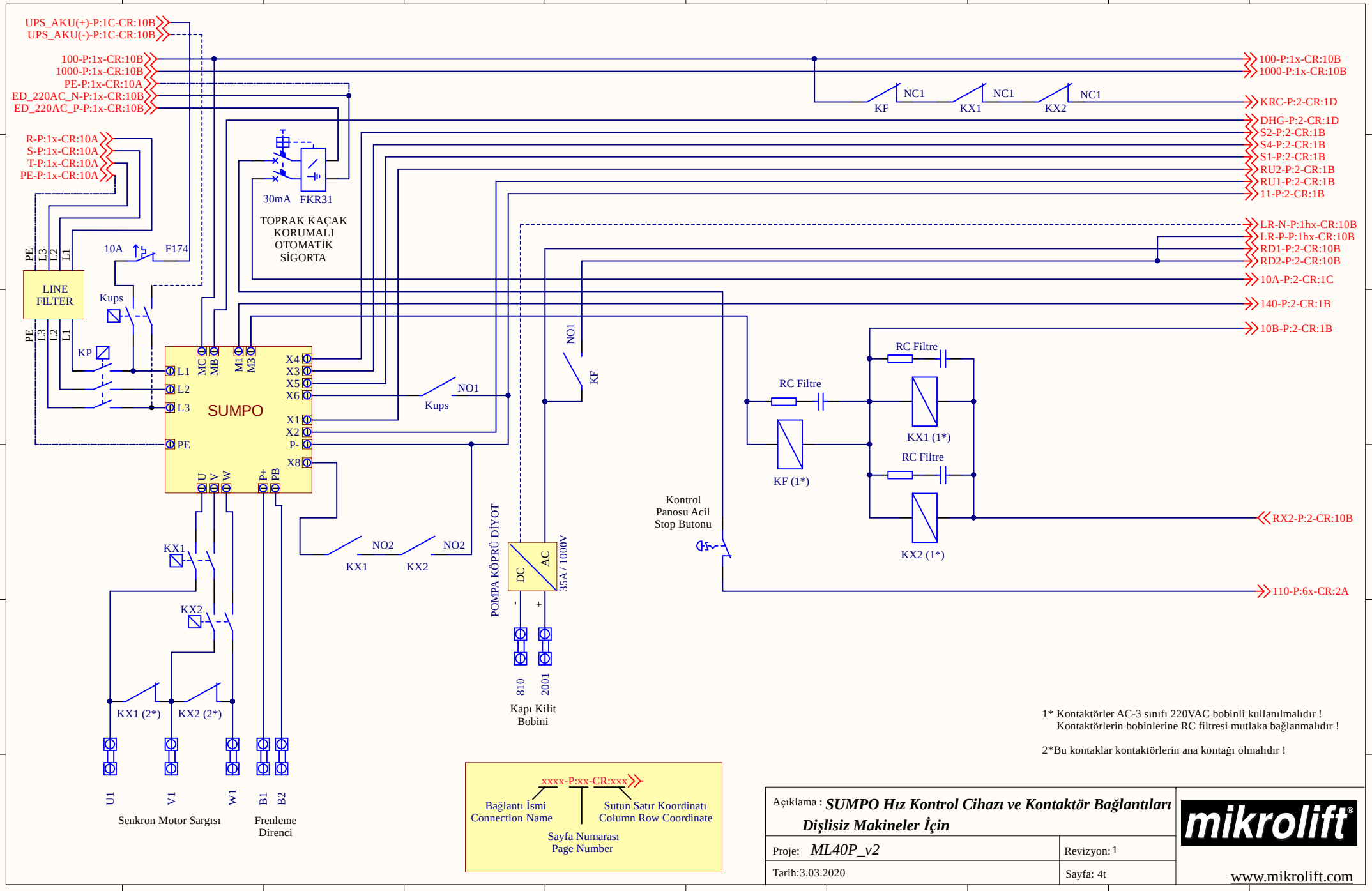

1* Kontaktörler AC-3 sınıfı 220VAC bobinli kullanılmalıdır !
Kontaktörlerin bobinlerine RC filtresi mutlaka bağlanmalıdır !

2*Bu kontaklar kontaktörlerin ana kontağı olmalıdır !

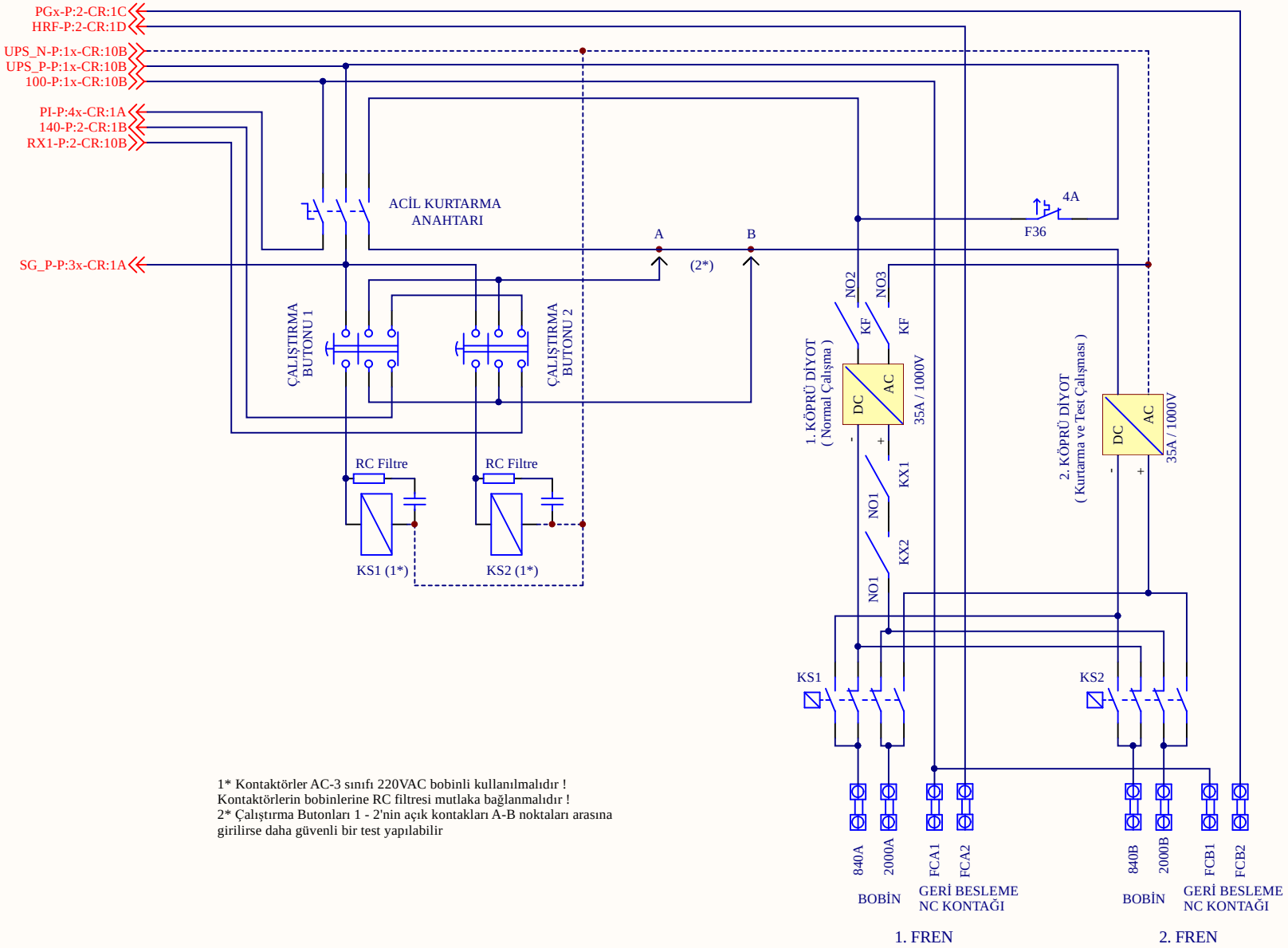

NOT: Programlanabilir girişlere "Fren Izleme-2" ataması yapılmazsa frenlerin izleme kontakları seri bağlanarak "HRF" girişine bağlanmalıdır.

1* Kontaktörler AC-3 sınıfı 220VAC bobinli kullanılmalıdır !
Kontaktörlerin bobinlerine RC filtresi mutlaka bağlanmalıdır !
2* Çalıştırma Butonları 1 - 2'nin açık kontakları A-B noktaları arasına girilirse daha güvenli bir test yapılabilir

Açıklama : ***Dişlisiz Makineler İçin 190VDC Fren Bağlantısı***	
Proje: *ML40P_v2*	Revizyon: 1
Tarih:3.03.2020	Sayfa: 5a

mikrolift®

www.mikrolift.com

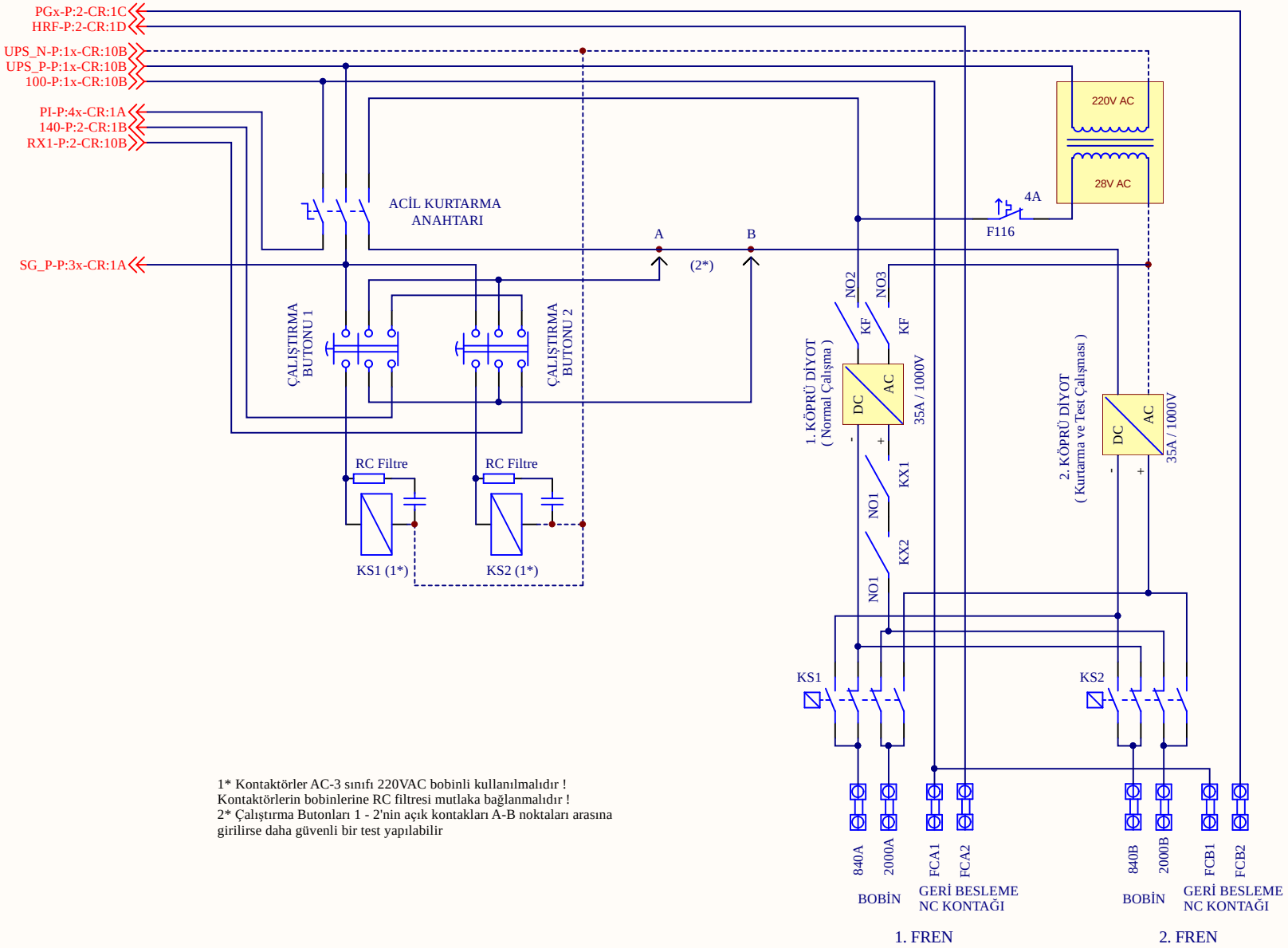

NOT: Programlanabilir girişlere "Fren Izleme-2" ataması yapılmazsa frenlerin izleme kontakları seri bağlanarak "HRF" girişine bağlanmalıdır.

1* Kontaktörler AC-3 sınıfı 220VAC bobinli kullanılmalıdır !
Kontaktörlerin bobinlerine RC filtresi mutlaka bağlanmalıdır !
2* Çalıştırma Butonları 1 - 2'nin açık kontakları A-B noktaları arasına girilirse daha güvenli bir test yapılabilir

Açıklama : ***Dişlisiz Makineler İçin 24VDC Fren Bağlantısı***	
Proje: *ML40P_v2*	Revizyon: 1
Tarih:3.03.2020	Sayfa: 5b

mikrolift®

www.mikrolift.com

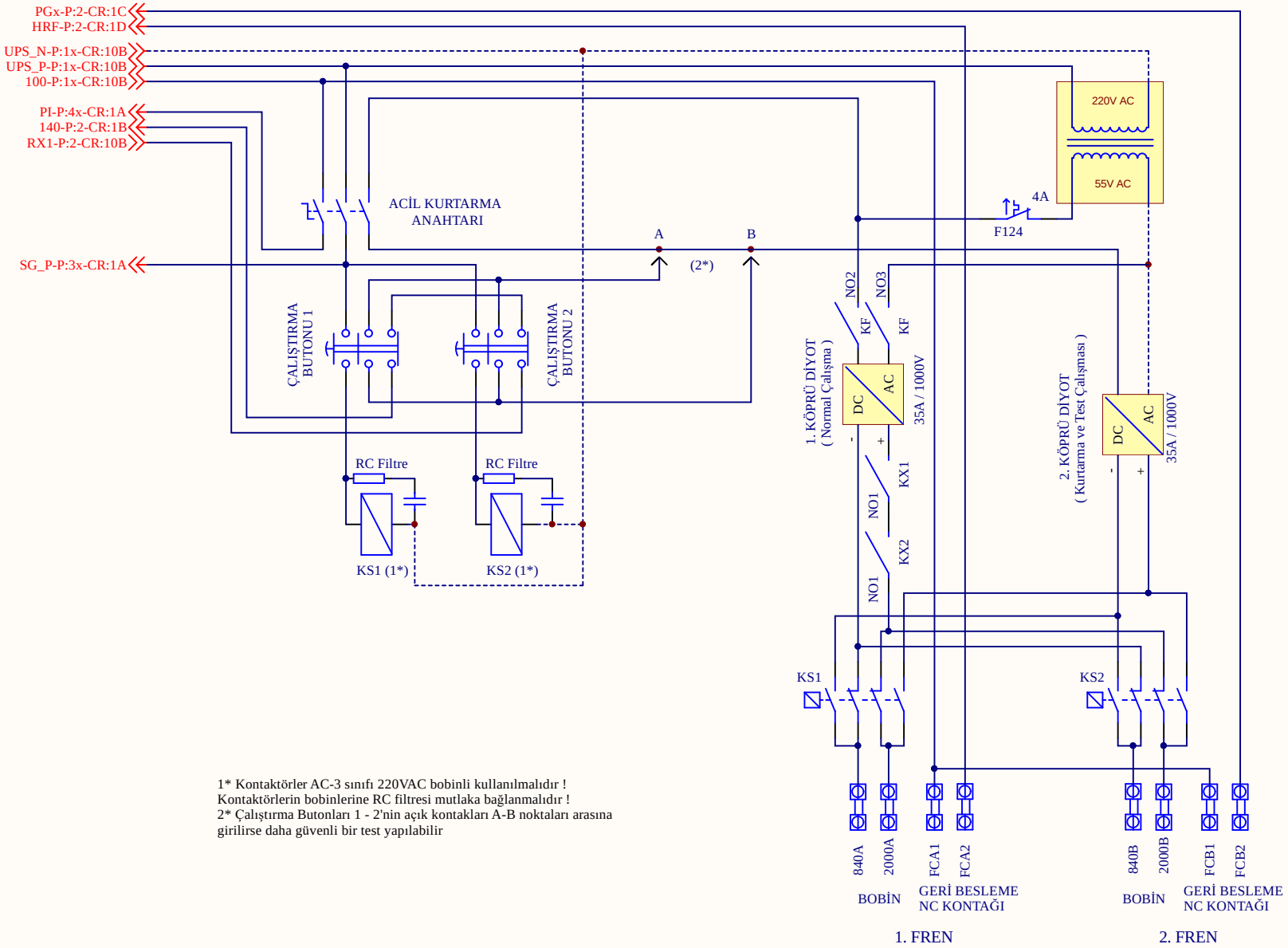

NOT: Programlanabilir girişlere "Fren Izleme-2" ataması yapılmazsa frenlerin izleme kontakları seri bağlanarak "HRF" girişine bağlanmalıdır.

1* Kontaktörler AC-3 sınıfı 220VAC bobinli kullanılmalıdır !
Kontaktörlerin bobinlerine RC filtresi mutlaka bağlanmalıdır !
2* Çalıştırma Butonları 1 - 2'nin açık kontakları A-B noktaları arasına girilirse daha güvenli bir test yapılabilir

Açıklama : ***Dişlisiz Makineler İçin 48VDC Fren Bağlantısı***	
Proje: *ML40P_v2*	Revizyon: 1
Tarih:3.03.2020	Sayfa: 5c

mikrolift®

www.mikrolift.com

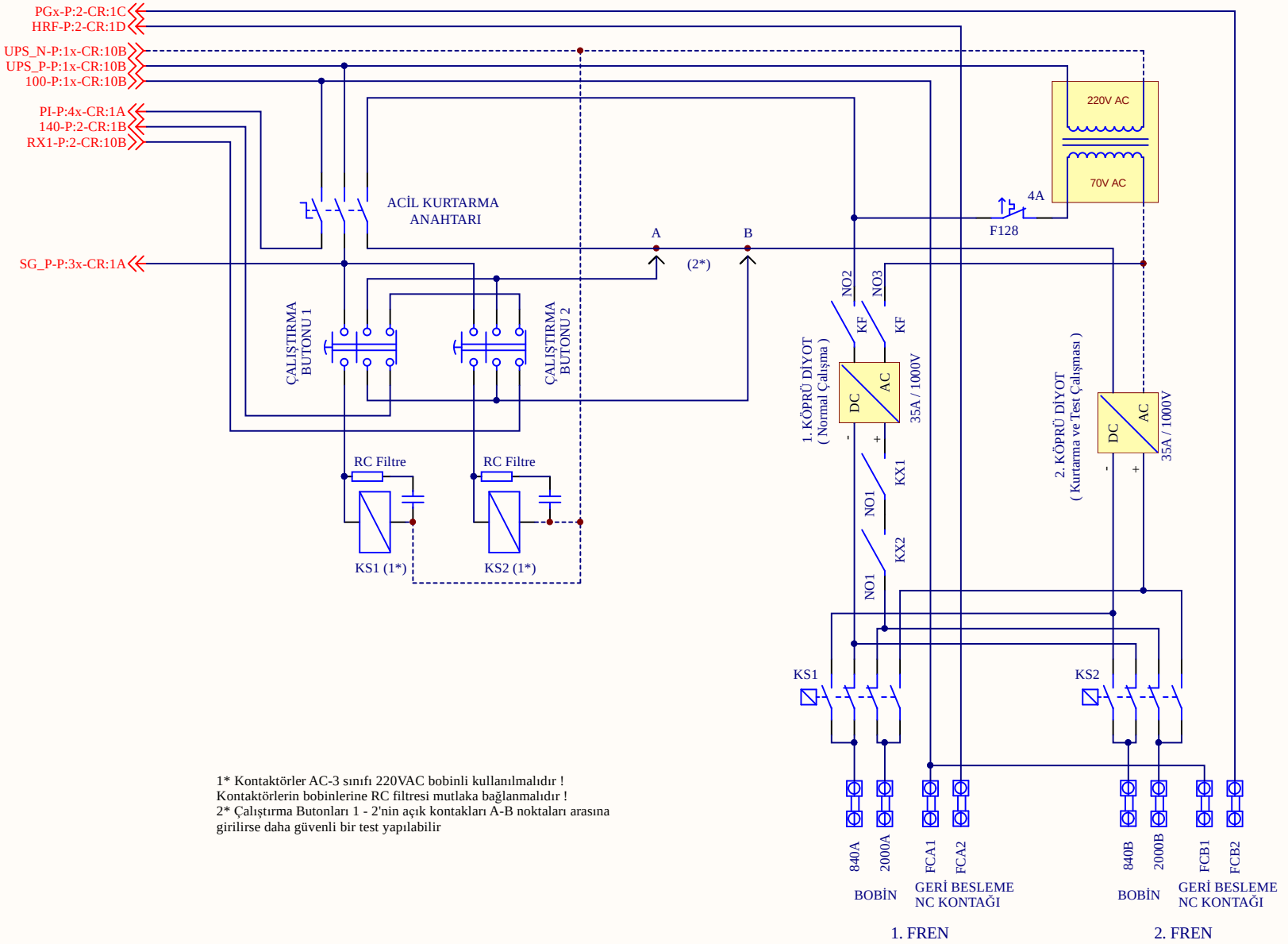

NOT: Programlanabilir girişlere "Fren Izleme-2" ataması yapılmazsa frenlerin izleme kontakları seri bağlanarak "HRF" girişine bağlanmalıdır.

1* Kontaktörler AC-3 sınıfı 220VAC bobinli kullanılmalıdır !
Kontaktörlerin bobinlerine RC filtresi mutlaka bağlanmalıdır !
2* Çalıştırma Butonları 1 - 2'nin açık kontakları A-B noktaları arasına girilirse daha güvenli bir test yapılabilir

Açıklama : ***Dişlisiz Makineler İçin 60VDC Fren Bağlantısı***	
Proje: *ML40P_v2*	Revizyon: 1
Tarih:3.03.2020	Sayfa: 5d

mikrolift®

www.mikrolift.com

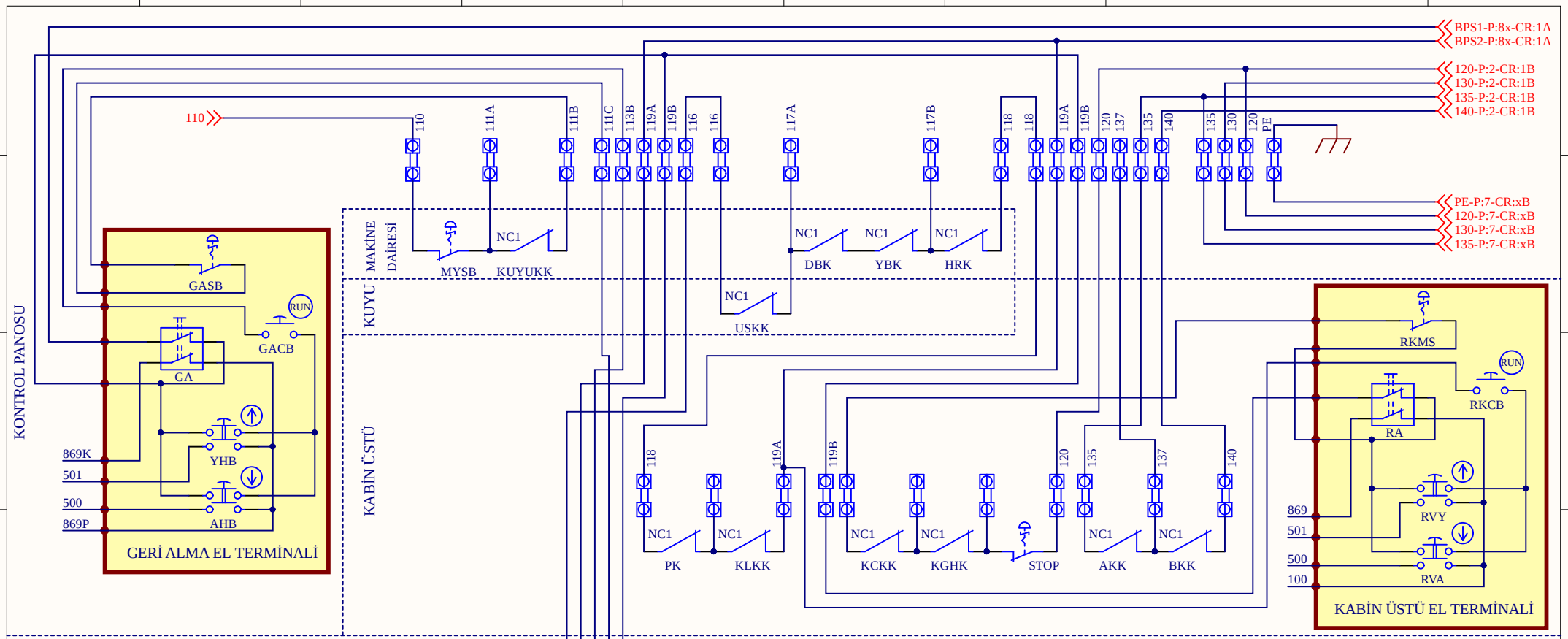

MYSB	: MAKİNE YANI STOP BUTONU
KUYUKK	: KUYU KAPAĞI KONTAĞI
HRKGK	: HIZ REGÜLATÖRÜ KASNAK GERGİ KONTAĞI
HPVK	: HORTUM PATLAK VALF KONTAĞI (HİDROLİK SİSTEMLER İÇİN)
YBK	: YÜKSEK BASINÇ KONTAĞI (HİDROLİK SİSTEMLER İÇİN)
DBK	: DÜŞÜK BASINÇ KONTAĞI (HİDROLİK SİSTEMLER İÇİN)
HRK	: HIZ REGÜLATÖRÜ KONTAĞI
KTK	: KABİN TAMPONU KONTAĞI
KATK	: KARŞI AĞIRLIK TAMPONU KONTAĞI
ASKK	: ALT SON KESİCİ KONTAĞI
USKK	: ÜST SON KESİCİ KONTAĞI
PK	: KABİN PARAŞÜT FREN KONTAĞI
KLKK	: KABİN LİMİT KESİCİ KONTAĞI
KCKK	: KABİN ÇATI KAPAĞI KONTAĞI
KGHK	: KABİN GEVŞEK HALAT KONTAĞI
STOP	: KABİN ACİL STOP BUTONU
AKK	: KABİN A KAPISI KONTAĞI
BKK	: KABİN B KAPISI KONTAĞI
GASB	: GERİ ALMA ACİL STOP BUTONU
GA	: GERİ ALMA ANAHTARI
YHB	: GERİ ALMA YUKARI BUTONU
AHB	: GERİ ALMA AŞAĞI BUTONU
GACB	: GERİ ALMA ÇALIŞTIRMA BUTONU
RKMS	: KABİN ÜSTÜ ACİL STOP BUTONU
RA	: KABİN ÜSTÜ REVİZYON ANAHTARI
RVY	: KABİN ÜSTÜ REVİZYON YUKARI BUTONU
RVA	: KABİN ÜSTÜ REVİZYON AŞAĞI BUTONU
RKCB	: KABİN ÜSTÜ REVİZYON ÇALIŞTIRMA BUTONU
KDMS	: KUYU DİBİ ACİL STOP BUTONU
KDRA	: KUYU DİBİ REVİZYON ANAHTARI
KDY	: KUYU DİBİ YUKARI BUTONU
KDA	: KUYU DİBİ AŞAĞI BUTONU
KDCB	: KUYU DİBİ ÇALIŞTIRMA BUTONU

NOT: EĞER GÜVENLİK DEVRESİNDE KULLANILMAYAN BİR KONTAK VARSA,BU KONTAK KÖPRÜLENMELİDİR.

Açıklama : ***Güvenlik Devresi Bağlantıları -1-***

Proje: *ML40P_v2* | Revizyon: 2

Tarih:3.03.2020 | Standart :EN81-20 | Sayfa: 6a

mikrolift®

www.mikrolift.com

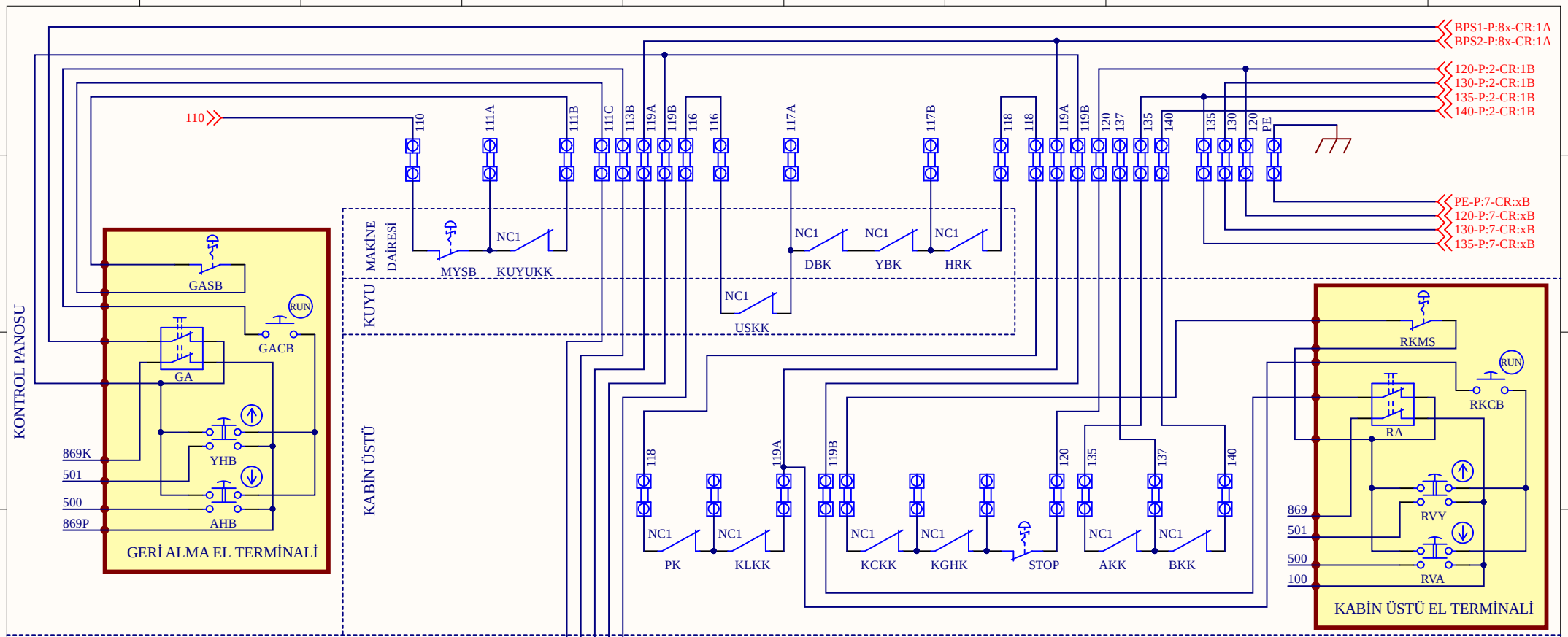

MYSB	: MAKİNE YANI STOP BUTONU
KUYUKK	: KUYU KAPAĞI KONTAĞI
HRKGK	: HIZ REGÜLATÖRÜ KASNAK GERGİ KONTAĞI
HPVK	: HORTUM PATLAK VALF KONTAĞI (HİDROLİK SİSTEMLER İÇİN)
YBK	: YÜKSEK BASINÇ KONTAĞI (HİDROLİK SİSTEMLER İÇİN)
DBK	: DÜŞÜK BASINÇ KONTAĞI (HİDROLİK SİSTEMLER İÇİN)
HRK	: HIZ REGÜLATÖRÜ KONTAĞI
KTK	: KABİN TAMPONU KONTAĞI
KATK	: KARŞI AĞIRLIK TAMPONU KONTAĞI
ASKK	: ALT SON KESİCİ KONTAĞI
USKK	: ÜST SON KESİCİ KONTAĞI
PK	: KABİN PARAŞÜT FREN KONTAĞI
KLKK	: KABİN LİMİT KESİCİ KONTAĞI
KCKK	: KABİN ÇATI KAPAĞI KONTAĞI
KGHK	: KABİN GEVŞEK HALAT KONTAĞI
STOP	: KABİN İÇİ ACİL STOP BUTONU
AKK	: KABİN A KAPISI KONTAĞI
BKK	: KABİN B KAPISI KONTAĞI
GASB	: GERİALMA ACİL STOP BUTONU
GA	: GERİ ALMA ANAHTARI
YHB	: GERİ ALMA YUKARI BUTONU
AHB	: GERİ ALMA AŞAĞI BUTONU
GACB	: GERİ ALMA ÇALIŞTIRMA BUTONU
RKMS	: KABİN ÜSTÜ ACİL STOP BUTONU
RA	: KABİN ÜSTÜ REVİZYON ANAHTARI
RVY	: KABİN ÜSTÜ REVİZYON YUKARI BUTONU
RVA	: KABİN ÜSTÜ REVİZYON AŞAĞI BUTONU
RKCB	: KABİN ÜSTÜ REVİZYON ÇALIŞTIRMA BUTONU
KDMS	: KUYU DİBİ ACİL STOP BUTONU
KDRA	: KUYU DİBİ REVİZYON ANAHTARI
KDY	: KUYU DİBİ YUKARI BUTONU
KDA	: KUYU DİBİ AŞAĞI BUTONU
KDCB	: KUYU DİBİ ÇALIŞTIRMA BUTONU

NOT: EĞER GÜVENLİK DEVRESİNDE KULLANILMAYAN BİR KONTAK VARSA,BU KONTAK KÖPRÜLENMELİDİR.

Açıklama : ***Güvenlik Devresi Bağlantıları -1-***
(MLKDK Kartı Kullanılmayan)

Proje: *ML40P_v2* | Revizyon: 2

Tarih:3.03.2020 | Standart :EN81-20 | Sayfa: 6b

mikrolift®

www.mikrolift.com

FİŞ-KONTAK ve KİLİT BAĞLANTILARI

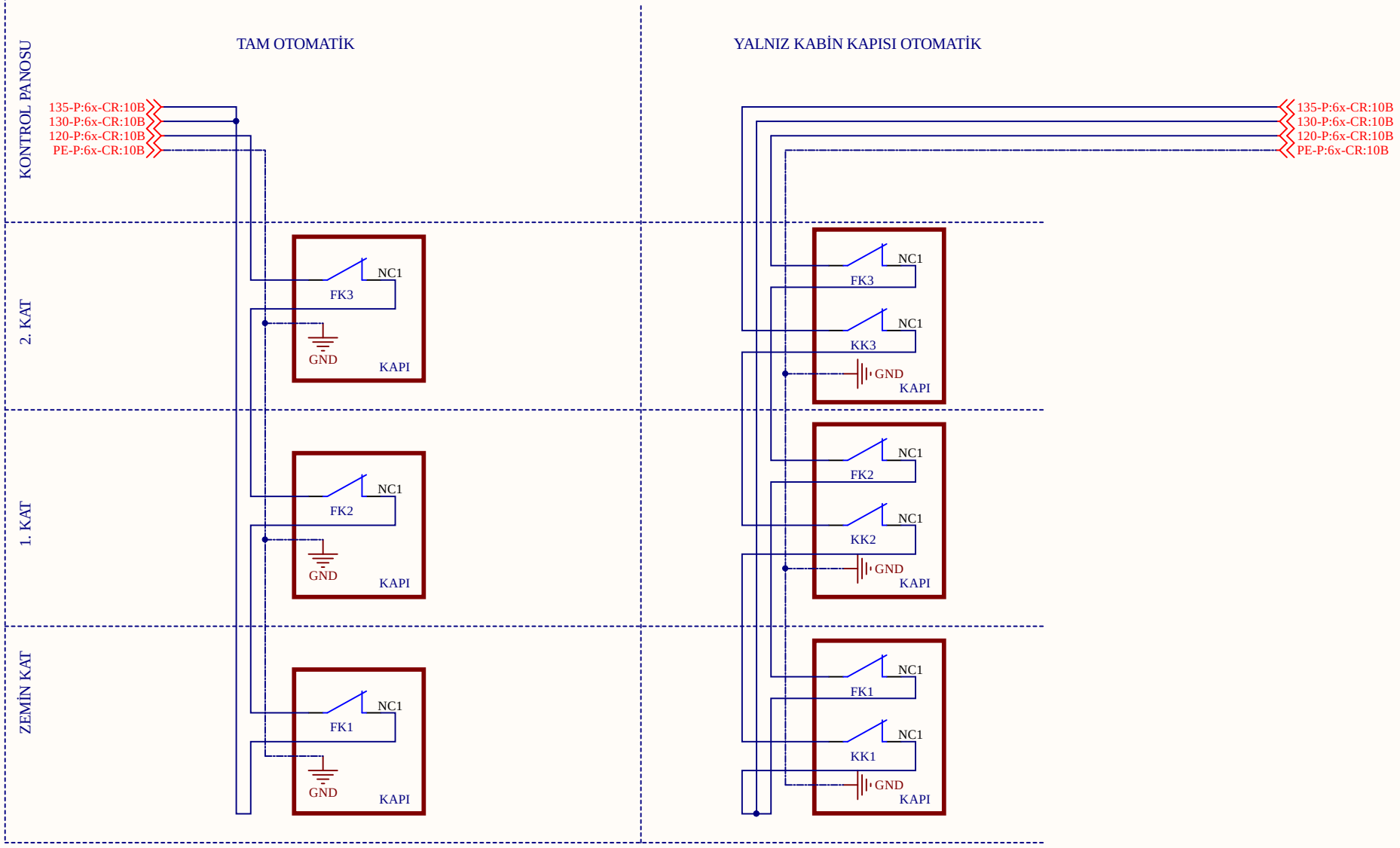

FKx : KAPI FİŞ KONTAKLARI
KKx : KAPI KİLİT KONTAKLARI

Açıklama : ***Güvenlik Devresi Bağlantıları -2-***		
Proje: *ML40P_v2*		Revizyon: 2
Tarih:3.03.2020	Standart :EN81-20	Sayfa: 7

mikrolift®

www.mikrolift.com

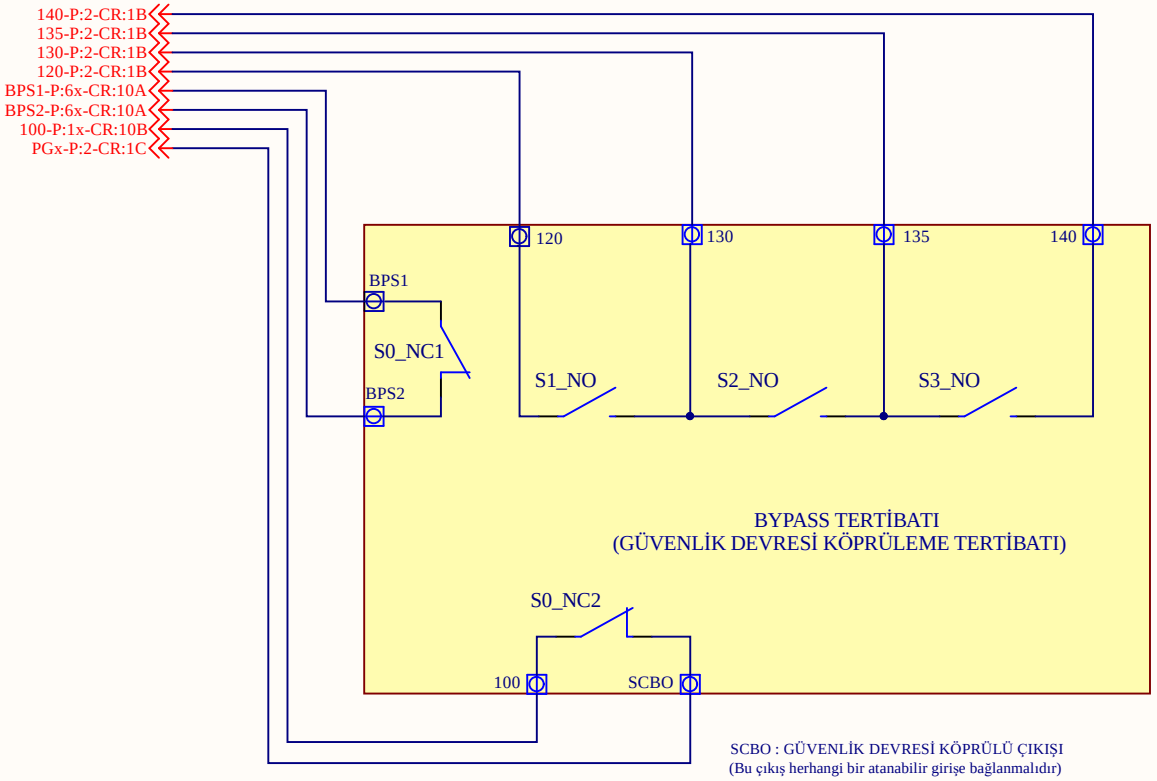

SCBO : GÜVENLİK DEVRESİ KÖPRÜLÜ ÇIKIŞI
(Bu çıkış herhangi bir atanabilir girişe bağlanmalıdır)

KADEMELİ PAKET ŞALTER

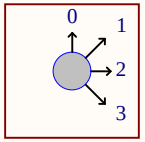

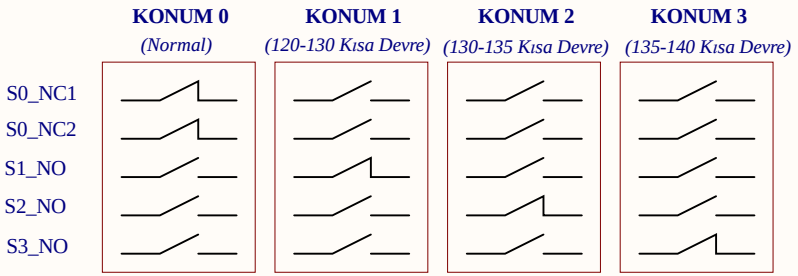

DİKKAT !
Bu kontaklar EN 60947-5-1
standardına uygun olmalıdır.

Açıklama : ***BYPASS Tertibatı*** ***Sadece Kabin Kapısı Otomatik Asansörler İçin***		
Proje: *ML40P_v2*		Revizyon: 1
Tarih:3.03.2020	Standart :EN81-20	Sayfa: 8a

mikrolift®

www.mikrolift.com

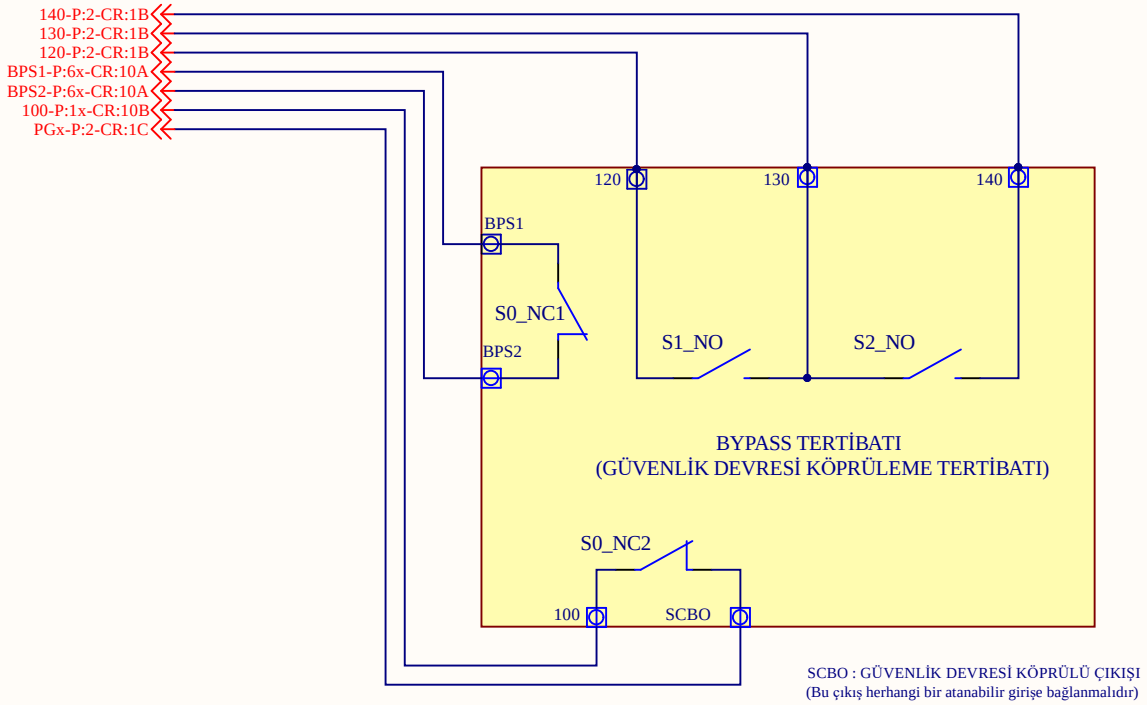

SCBO : GÜVENLİK DEVRESİ KÖPRÜLÜ ÇIKIŞI
(Bu çıkış herhangi bir atanabilir girişe bağlanmalıdır)

KADEMELİ PAKET ŞALTER

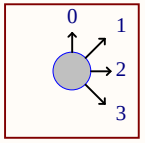

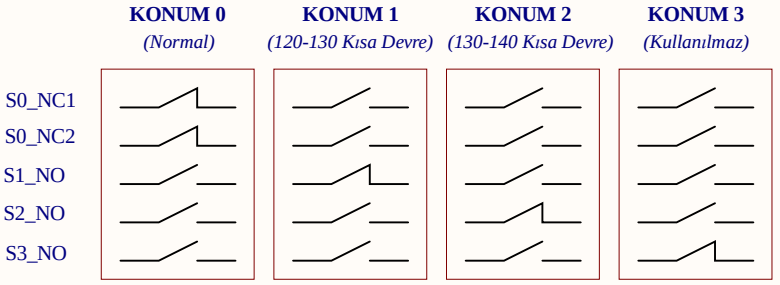

DİKKAT !
Bu kontaklar EN 60947-5-1
standardına uygun olmalıdır.

Açıklama : ***BYPASS Tertibatı*** ***Tam Otomatik Kapılı Asansörler İçin***		
Proje: *ML40P_v2*		Revizyon: 1
Tarih:3.03.2020	Standart :EN81-20	Sayfa: 8b

mikrolift®

www.mikrolift.com

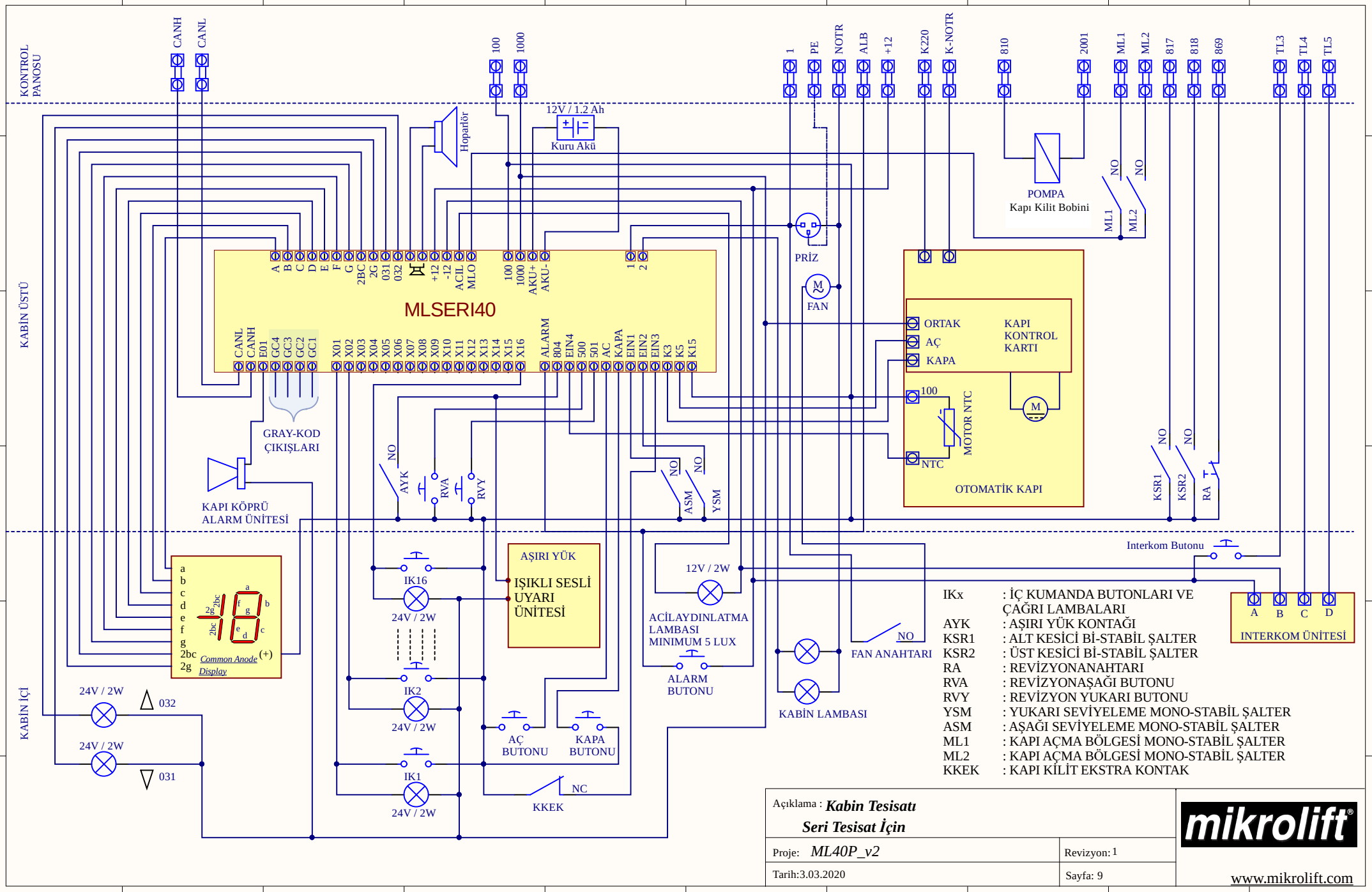
KONTROL PANOSU
KABİN ÜSTÜ
KABİN İÇİ
CANH
CANL
100
1000
1
PE
NOTR
ALB
+12
K220
K-NOTR
810
2001
ML1
ML2
817
818
869
TL3
TL4
TL5
Hoparlör
12V / 1.2 Ah
Kuru Akü
POMPA
Kapı Kilit Bobini
NO
ML1
ML2
PRİZ
FAN
MLSERI40
A B C D E F G 2BC 2G 031 032 +12 -12 ACIL MLO 100 1000 AKU+ AKU- 1 2
CANL CANH E01 GC4 GC3 GC2 GC1 X01 X02 X03 X04 X05 X06 X07 X08 X09 X10 X11 X12 X13 X14 X15 X16 ALARM 804 EIN4 500 501 AC KAPA EIN1 EIN2 EIN3 K3 K5 K15
GRAY-KOD ÇIKIŞLARI
KAPI KONTROL KARTI
ORTAK
AÇ
KAPA
100
NTC
MOTOR NTC
M
OTOMATİK KAPI
KSR1
KSR2
RA
KAPI KÖPRÜ ALARM ÜNİTESİ
AYK
RVA
RVY
ASM
YSM
Interkom Butonu
a b c d e f g 2bc 2g
Common Anode Display
(+)
AŞIRI YÜK
IŞIKLI SESLİ UYARI ÜNİTESİ
IK16
IK2
IK1
24V / 2W
12V / 2W
ACİLAYDINLATMA LAMBASI MINIMUM 5 LUX
ALARM BUTONU
FAN ANAHTARI
KABİN LAMBASI
AÇ BUTONU
KAPA BUTONU
KKEK
NC
032
031
A B C D
INTERKOM ÜNİTESİ
IKx : İÇ KUMANDA BUTONLARI VE ÇAĞRI LAMBALARI
AYK : AŞIRI YÜK KONTAĞI
KSR1 : ALT KESİCİ Bİ-STABİL ŞALTER
KSR2 : ÜST KESİCİ Bİ-STABİL ŞALTER
RA : REVİZYONANAHTARI
RVA : REVİZYONAŞAĞI BUTONU
RVY : REVİZYON YUKARI BUTONU
YSM : YUKARI SEVİYELEME MONO-STABİL ŞALTER
ASM : AŞAĞI SEVİYELEME MONO-STABİL ŞALTER
ML1 : KAPI AÇMA BÖLGESİ MONO-STABİL ŞALTER
ML2 : KAPI AÇMA BÖLGESİ MONO-STABİL ŞALTER
KKEK : KAPI KİLİT EKSTRA KONTAK
Açıklama : Kabin Tesisatı
Seri Tesisat İçin
Proje: ML40P_v2
Revizyon: 1
Tarih:3.03.2020
Sayfa: 9
mikrolift
www.mikrolift.com

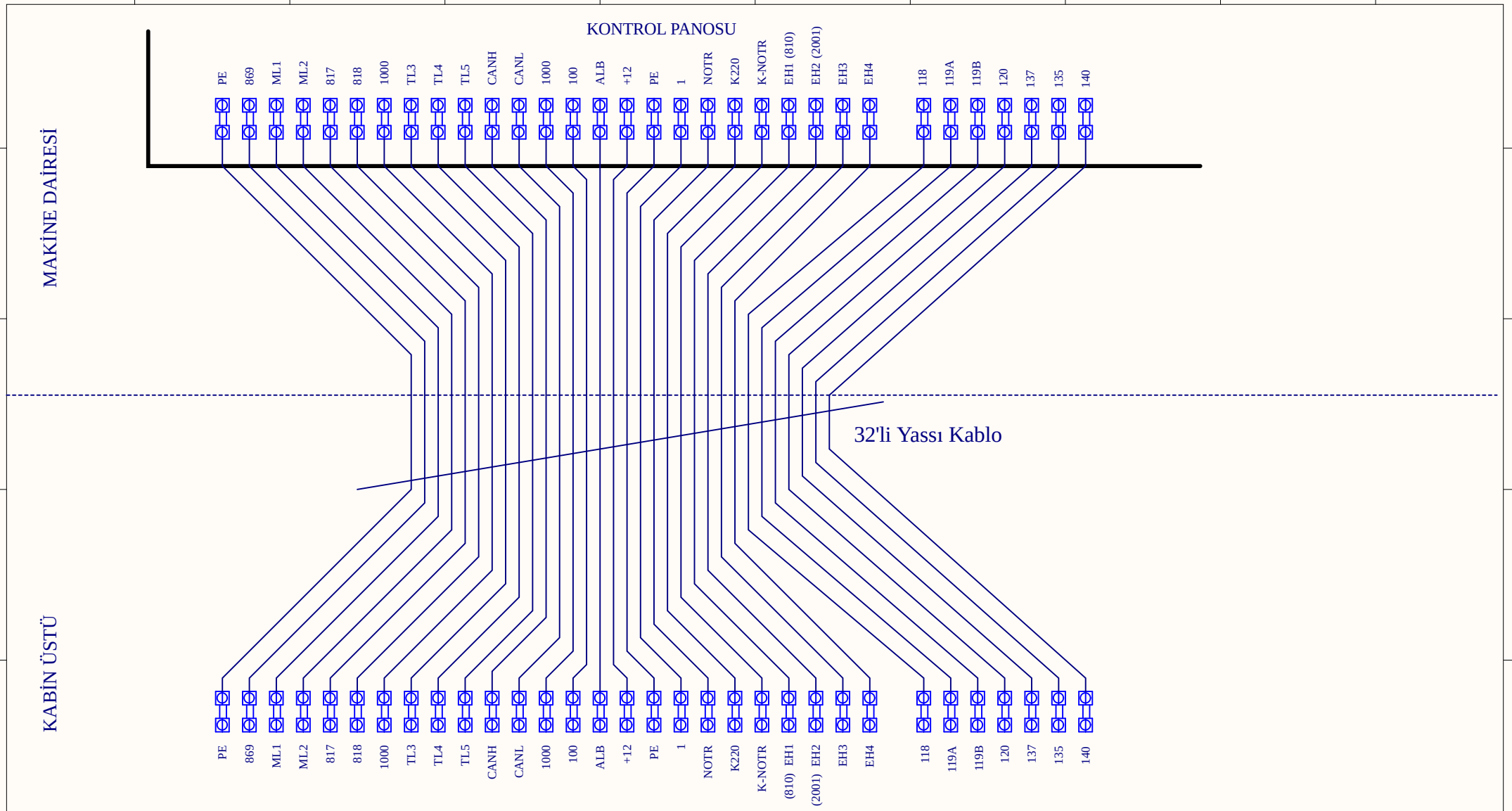

EH1 : EKSTRA HAT VEYA 810
EH2 : EKSTRA HAT VEYA 2001
EH3 : EKSTRA HAT
EH4 : EKSTRA HAT

Açıklama : ***Flexible Kablo Bağlantıları***		mikrolift®
Proje: *ML40P_v2*	Revizyon: 1	
Tarih:3.03.2020	Sayfa: 10	www.mikrolift.com

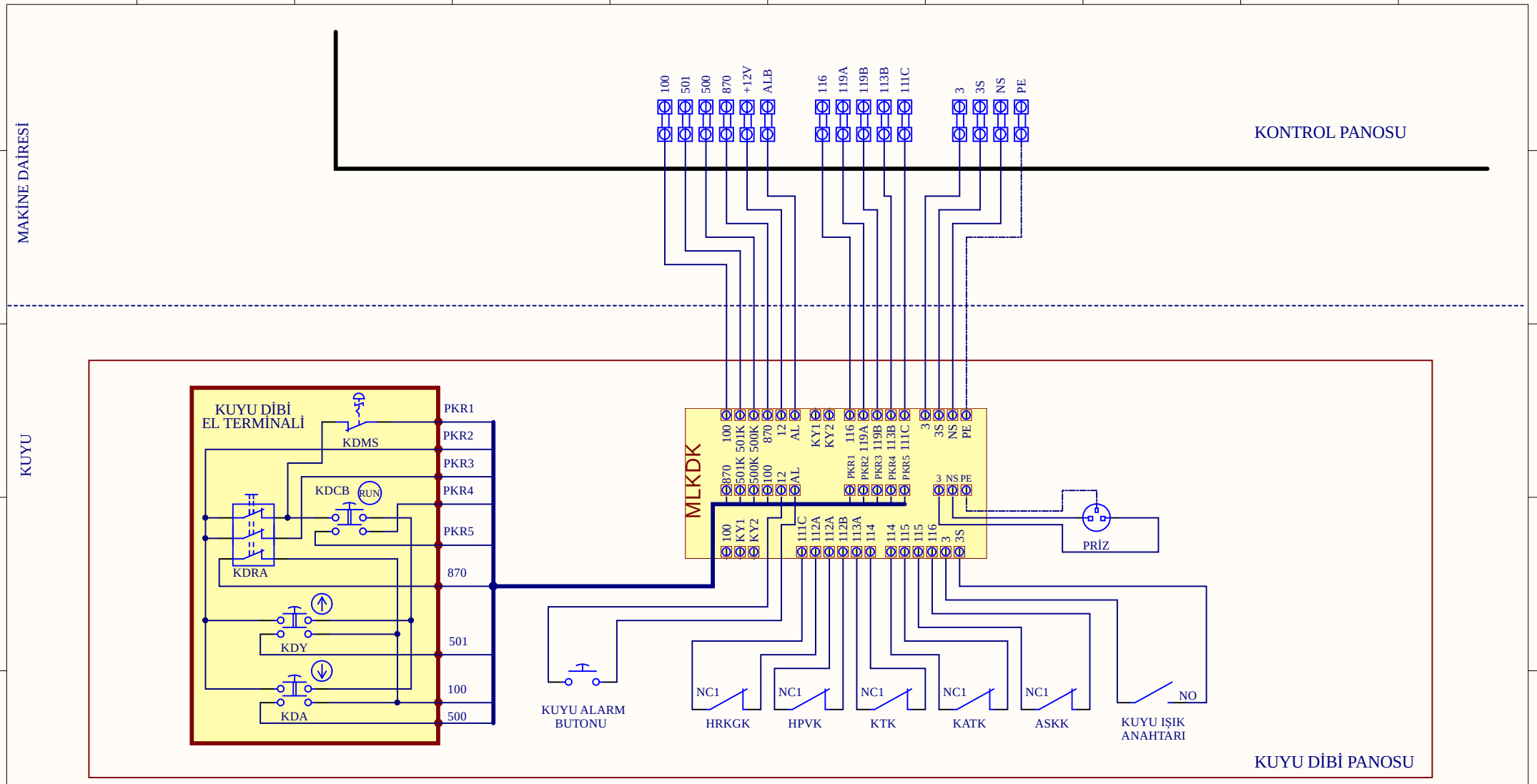

KDMS : KUYU DİBİ ACİL STOP BUTONU
KDCB : KUYU DİBİ ÇALIŞTIRMA BUTONU
KDRA : KUYU DİBİ REVİZYON ANAHTARI
KDY : KUYU DİBİ YUKARI BUTONU
KDA : KUYU DİBİ AŞAĞI BUTONU

HRKGK : HIZ REGÜLATÖRÜ KASNAK GERGİ KONTAĞI
HPVK : HORTUM PATLAK VALF KONTAĞI (HİDROLİK SİSTEMLER İÇİN)
KTK : KABİN TAMPONU KONTAĞI
KATK : KARŞI AĞIRLIK TAMPONU KONTAĞI
ASKK : ALT SON KESİCİ KONTAĞI

Açıklama : ***Kuyu Dibi Tesisatı***		
Proje: *ML40P_v2*		Revizyon: 2
Tarih:3.03.2020	Standart :EN81-20	Sayfa: 11a

mikrolift®

www.mikrolift.com

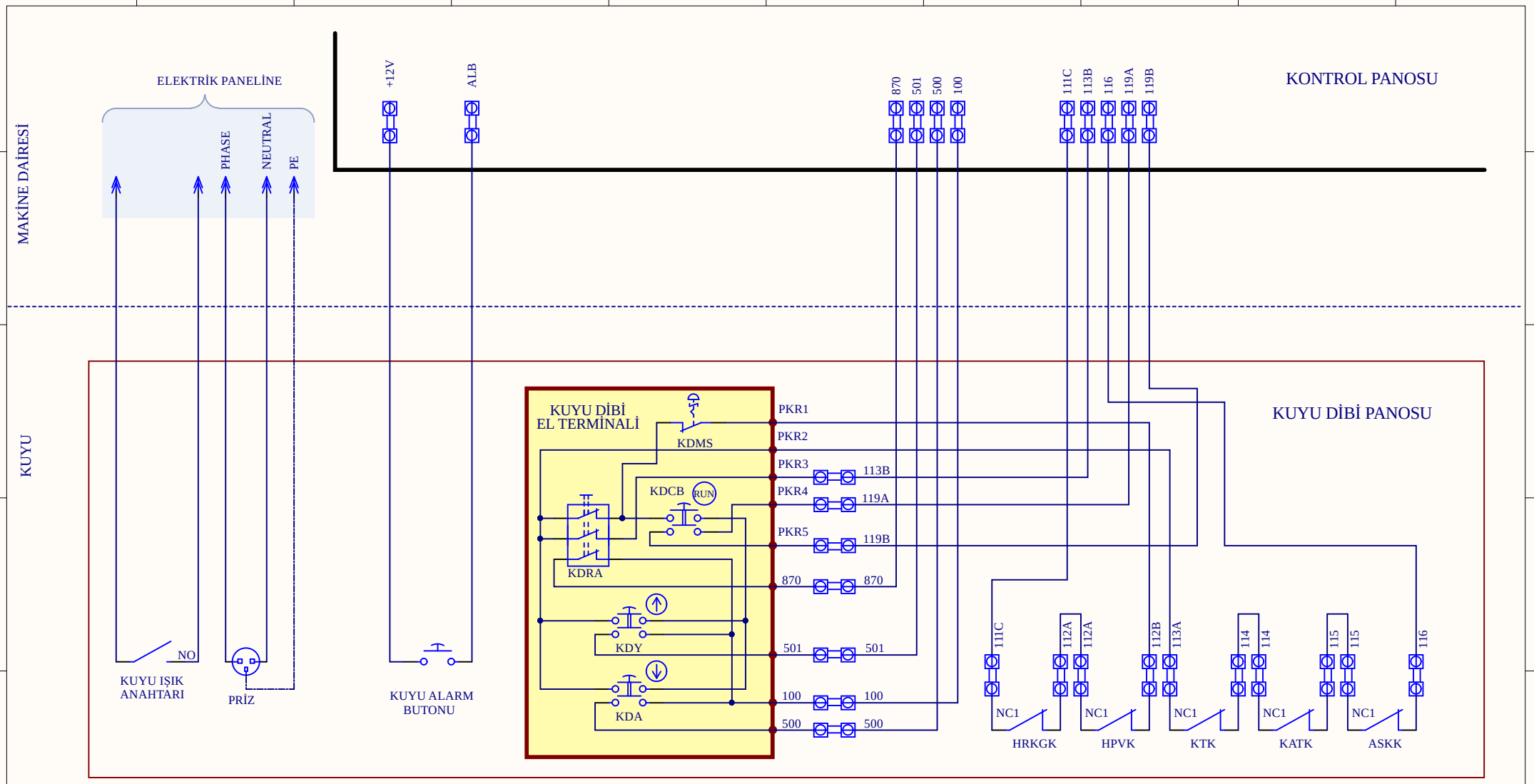

KDMS : KUYU DİBİ ACİL STOP BUTONU
KDCB : KUYU DİBİ ÇALIŞTIRMA BUTONU
KDRA : KUYU DİBİ REVİZYON ANAHTARI
KDY : KUYU DİBİ YUKARI BUTONU
KDA : KUYU DİBİ AŞAĞI BUTONU

HRKGK : HIZ REGÜLATÖRÜ KASNAK GERGİ KONTAĞI
HPVK : HORTUM PATLAK VALF KONTAĞI (HİDROLİK SİSTEMLER İÇİN)
KTK : KABİN TAMPONU KONTAĞI
KATK : KARŞI AĞIRLIK TAMPONU KONTAĞI
ASKK : ALT SON KESİCİ KONTAĞI

Açıklama : ***Kuyu Dibi Tesisatı (MLKDK Kartı Kullanılmayan)***		
Proje: *ML40P_v2*		Revizyon: 2
Tarih:3.03.2020	Standart :EN81-20	Sayfa: 11b

mikrolift®

www.mikrolift.com

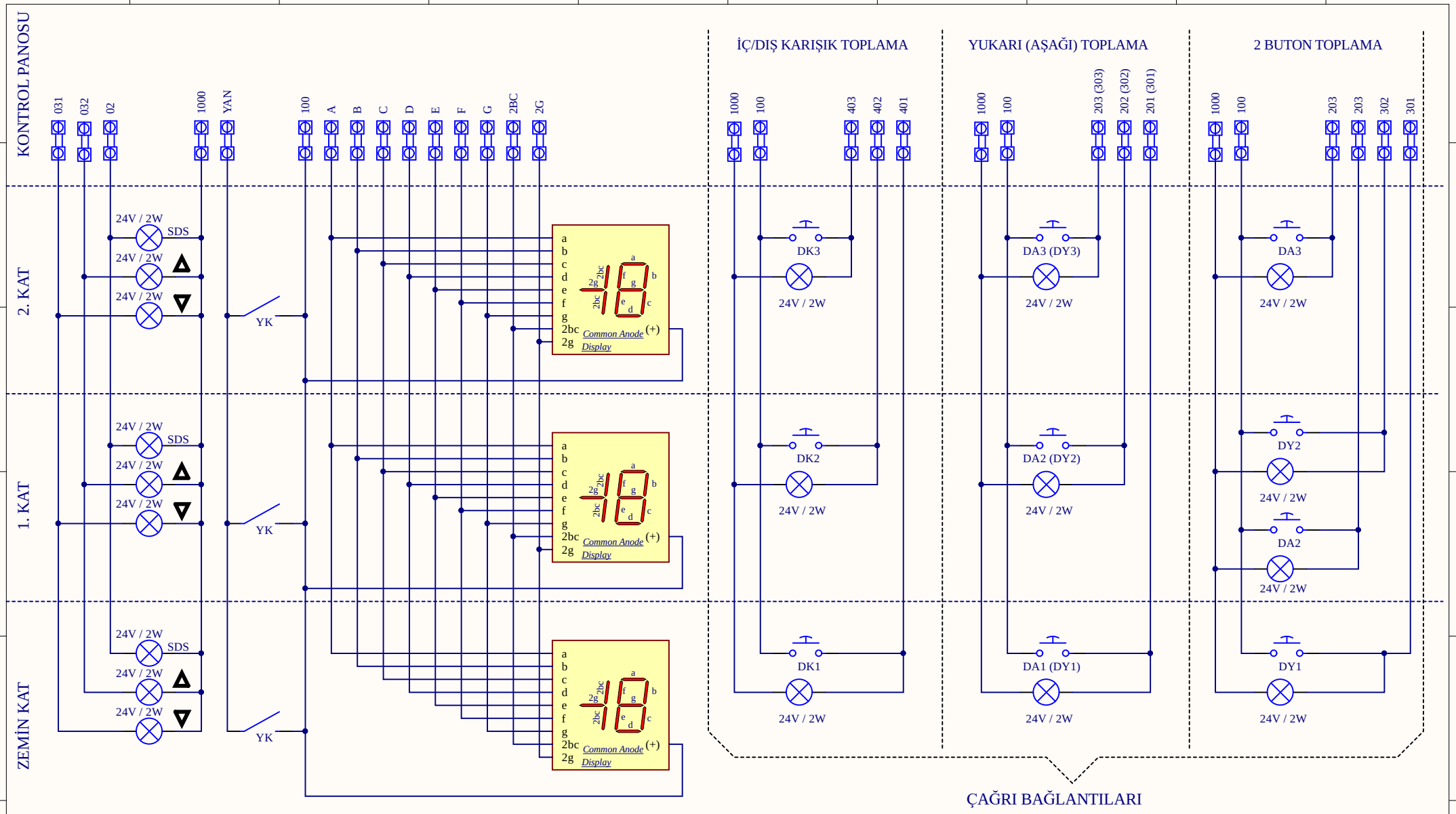

DKx : ÇAĞRI BUTONLARI VE LAMBALARI
DAx : ÇAĞRI BUTONLARI VE LAMBALARI
DYx : YUKARI ÇAĞRI BUTONLARI VE LAMBALARI
SDS : SERVİS DIŞI LAMBASI
YK : YANGIN KONTAĞI

Açıklama : ***Kat Tesisatı***		mikrolift®
Proje: *ML40P_v2*	Revizyon: 1	
Tarih:3.03.2020	Sayfa: 12	www.mikrolift.com

	MLKLM40 KARTINDAKİ ÇAĞRI KLEMENSLERİ	1. MLINT65 KARTINDAKİ ÇAĞRI KLEMENSLERİ	2. MLINT65 KARTINDAKİ ÇAĞRI KLEMENSLERİ
	X01 X02 X03 X04 X05 X06 X07 X08 X09 X10 X11 X12 X13 X14 X15 X16	X01 X02 X03 X04 X05 X06 X07 X08 X09 X10 X11 X12 X13 X14 X15 X16	X01 X02 X03 X04 X05 X06 X07 X08 X09 X10 X11 X12 X13 X14 X15 X16
İÇ / DIŞ KARIŞIK TOPLAMA (2 - 16 KAT)	401 402 403 404 405 406 407 408 409 410 411 412 413 414 415 416	KULLANILMAZ	KULLANILMAZ
İÇ / DIŞ KARIŞIK TOPLAMA (17 - 24 KAT)	401 402 403 404 405 406 407 408 409 410 411 412 413 414 415 416	417 418 419 420 421 422 423 424	KULLANILMAZ
AŞAĞI YÖN TOPLAMA (2 - 8 KAT)	401 402 403 404 405 406 407 408 201 202 203 204 205 206 207 208	KULLANILMAZ	KULLANILMAZ
AŞAĞI YÖN TOPLAMA (9 - 16 KAT)	201 202 203 204 205 206 207 208 209 210 211 212 213 214 215 216	401 402 403 404 405 406 407 408 409 410 411 412 413 414 415 416	KULLANILMAZ
AŞAĞI YÖN TOPLAMA (17 - 24 KAT)	201 202 203 204 205 206 207 208 209 210 211 212 213 214 215 216	401 402 403 404 405 406 407 408 409 410 411 412 413 414 415 416	217 218 219 220 221 222 223 224 417 418 419 420 421 422 423 424
YUKARI YÖN TOPLAMA (2 - 8 KAT)	401 402 403 404 405 406 407 408 301 302 303 304 305 306 307 308	KULLANILMAZ	KULLANILMAZ
YUKARI YÖN TOPLAMA (9 - 16 KAT)	301 302 303 304 305 306 307 308 309 310 311 312 313 314 315 316	401 402 403 404 405 406 407 408 409 410 411 412 413 414 415 416	KULLANILMAZ
YUKARI YÖN TOPLAMA (17 - 24 KAT)	301 302 303 304 305 306 307 308 309 310 311 312 313 314 315 316	401 402 403 404 405 406 407 408 409 410 411 412 413 414 415 416	317 318 319 320 321 322 323 324 417 418 419 420 421 422 423 424
2 BUTON TOPLAMA (2 - 6 KAT)	401 402 403 404 405 406 301 302 303 304 305 202 203 204 205 206	KULLANILMAZ	KULLANILMAZ
2 BUTON TOPLAMA (7 - 9 KAT)	301 302 303 304 305 306 307 308 202 203 204 205 206 207 208 209	401 402 403 404 405 406 407 408 409	KULLANILMAZ
2 BUTON TOPLAMA (10 - 16 KAT)	301 302 303 304 305 306 307 308 309 310 311 312 313 314 315	401 402 403 404 405 406 407 408 409 410 411 412 413 414 415 416	202 203 204 205 206 207 208 209 210 211 212 213 214 215 216

Açıklama : ***Çağrı Tanımları***
Paralel Tesisat İçin

Proje: *ML40P_v2* | Revizyon: 1

Tarih:3.03.2020 | Sayfa: 13a

mikrolift®

www.mikrolift.com

KONTROL PANOSU

	MLKLM40 KARTINDAKİ ÇAĞRI KLEMENSLERİ																1. MLINT65 KARTINDAKİ ÇAĞRI KLEMENSLERİ																2. MLINT65 KARTINDAKİ ÇAĞRI KLEMENSLERİ															
	X01	X02	X03	X04	X05	X06	X07	X08	X09	X10	X11	X12	X13	X14	X15	X16	X01	X02	X03	X04	X05	X06	X07	X08	X09	X10	X11	X12	X13	X14	X15	X16	X01	X02	X03	X04	X05	X06	X07	X08	X09	X10	X11	X12	X13	X14	X15	X16
İÇ / DIŞ KARIŞIK TOPLAMA (2 - 16 KAT)	401	402	403	404	405	406	407	408	409	410	411	412	413	414	415	416	KULLANILMAZ																KULLANILMAZ															
İÇ / DIŞ KARIŞIK TOPLAMA (17 - 24 KAT)	401	402	403	404	405	406	407	408	409	410	411	412	413	414	415	416	417	418	419	420	421	422	423	424									KULLANILMAZ															
AŞAĞI YÖN TOPLAMA (2 - 16 KAT)	201	202	203	204	205	206	207	208	209	210	211	212	213	214	215	216	KULLANILMAZ																KULLANILMAZ															
AŞAĞI YÖN TOPLAMA (17 - 24 KAT)	201	202	203	204	205	206	207	208	209	210	211	212	213	214	215	216	217	218	219	220	221	222	223	224									KULLANILMAZ															
YUKARI YÖN TOPLAMA (2 - 16 KAT)	301	302	303	304	305	306	307	308	309	310	311	312	313	314	315	316	KULLANILMAZ																KULLANILMAZ															
YUKARI YÖN TOPLAMA (17 - 24 KAT)	301	302	303	304	305	306	307	308	309	310	311	312	313	314	315	316	317	318	319	320	321	322	323	324									KULLANILMAZ															
2 BUTON TOPLAMA (2 - 9 KAT)	301	302	303	304	305	306	307	308	202	203	204	205	206	207	208	209	KULLANILMAZ																KULLANILMAZ															
2 BUTON TOPLAMA (10 -16 KAT)	301	302	303	304	305	306	307	308	309	310	311	312	313	314	315			202	203	204	205	206	207	208	209	210	211	212	213	214	215	216	KULLANILMAZ															
2 BUTON TOPLAMA (17 - 24 KAT)	301	302	303	304	305	306	307	308	309	310	311	312	313	314	315	316		202	203	204	205	206	207	208	209	210	211	212	213	214	215	216	317	318	319	320	321	322	323		217	218	219	220	221	222	223	224

KABİN ÜSTÜ

	SERI40 KARTINDAKİ ÇAĞRI KLEMENSLERİ																3. MLINT65 KARTINDAKİ ÇAĞRI KLEMENSLERİ															
	X01	X02	X03	X04	X05	X06	X07	X08	X09	X10	X11	X12	X13	X14	X15	X16	X01	X02	X03	X04	X05	X06	X07	X08	X09	X10	X11	X12	X13	X14	X15	X16
İÇ / DIŞ KARIŞIK TOPLAMA (2 - 16 KAT)	401	402	403	404	405	406	407	408	409	410	411	412	413	414	415	416	KULLANILMAZ															
İÇ / DIŞ KARIŞIK TOPLAMA (17 - 24 KAT)	401	402	403	404	405	406	407	408	409	410	411	412	413	414	415	416	417	418	419	420	421	422	423	424								
AŞAĞI YÖN TOPLAMA (2 - 16 KAT)	401	402	403	404	405	406	407	408	409	410	411	412	413	414	415	416	KULLANILMAZ															
AŞAĞI YÖN TOPLAMA (17 - 24 KAT)	401	402	403	404	405	406	407	408	409	410	411	412	413	414	415	416	417	418	419	420	421	422	423	424								
YUKARI YÖN TOPLAMA (2 - 16 KAT)	401	402	403	404	405	406	407	408	409	410	411	412	413	414	415	416	KULLANILMAZ															
YUKARI YÖN TOPLAMA (17 - 24 KAT)	401	402	403	404	405	406	407	408	409	410	411	412	413	414	415	416	417	418	419	420	421	422	423	424								
2 BUTON TOPLAMA (2 - 9 KAT)	401	402	403	404	405	406	407	408	409								KULLANILMAZ															
2 BUTON TOPLAMA (10 -16 KAT)	401	402	403	404	405	406	407	408	409	410	411	412	413	414	415	416	KULLANILMAZ															
2 BUTON TOPLAMA (17 - 24 KAT)	401	402	403	404	405	406	407	408	409	410	411	412	413	414	415	416	417	418	419	420	421	422	423	424								

Açıklama : ***Çağrı Tanımları***
Seri Tesisat İçin

Proje: *ML40P_v2* | Revizyon: 1

Tarih:3.03.2020 | Sayfa: 13b

mikrolift®

www.mikrolift.com

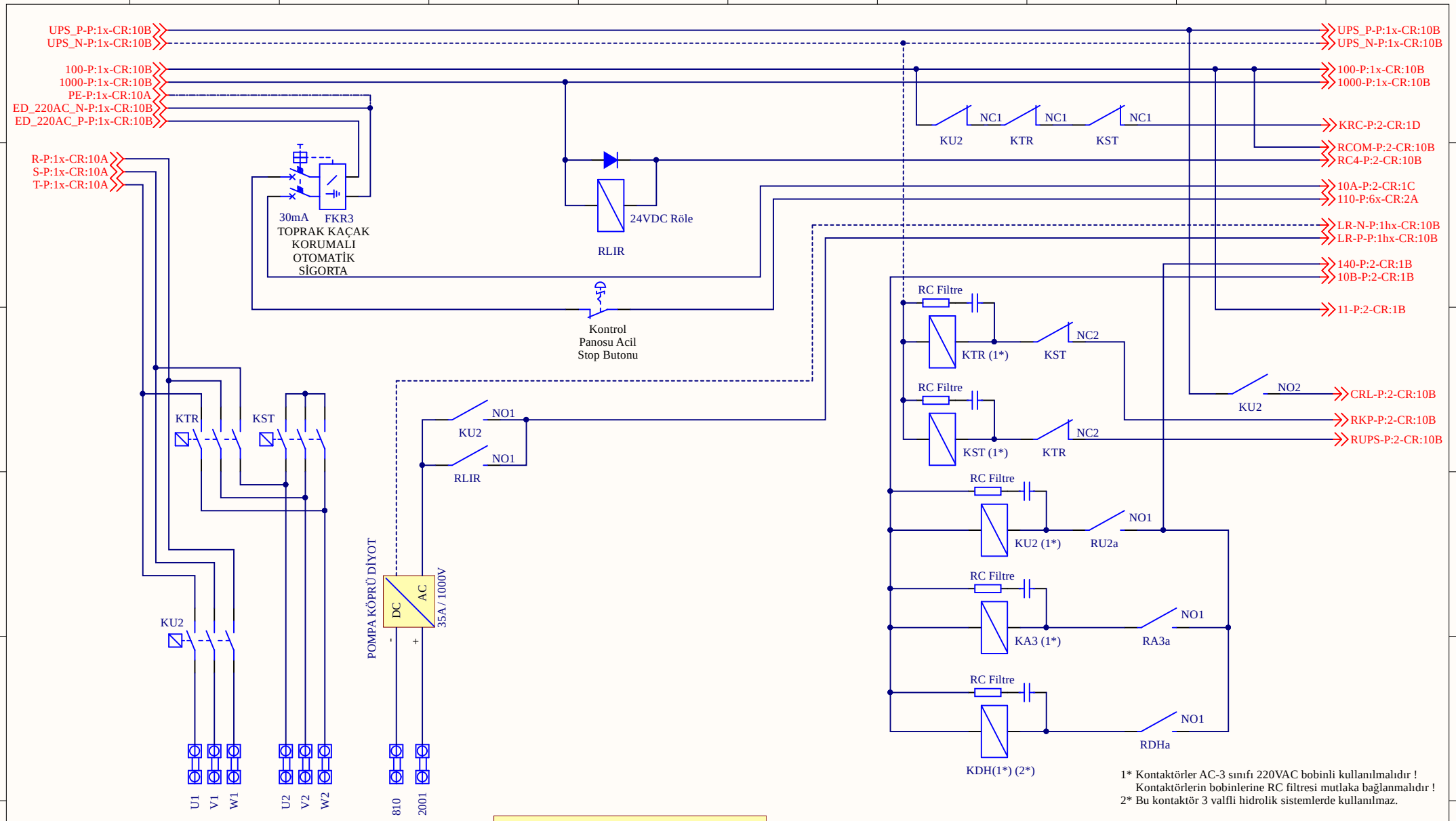

1* Kontaktörler AC-3 sınıfı 220VAC bobinli kullanılmalıdır !
Kontaktörlerin bobinlerine RC filtresi mutlaka bağlanmalıdır !
2* Bu kontaktör 3 valfli hidrolik sistemlerde kullanılmaz.

Açıklama : ***Hidrolik Asansörler İçin Kontaktör Bağlantısı (Yıldız - Üçgen)***	
Proje: *ML40P_v2*	Revizyon: 1
Tarih:3.03.2020	Sayfa: 14a

mikrolift®

www.mikrolift.com

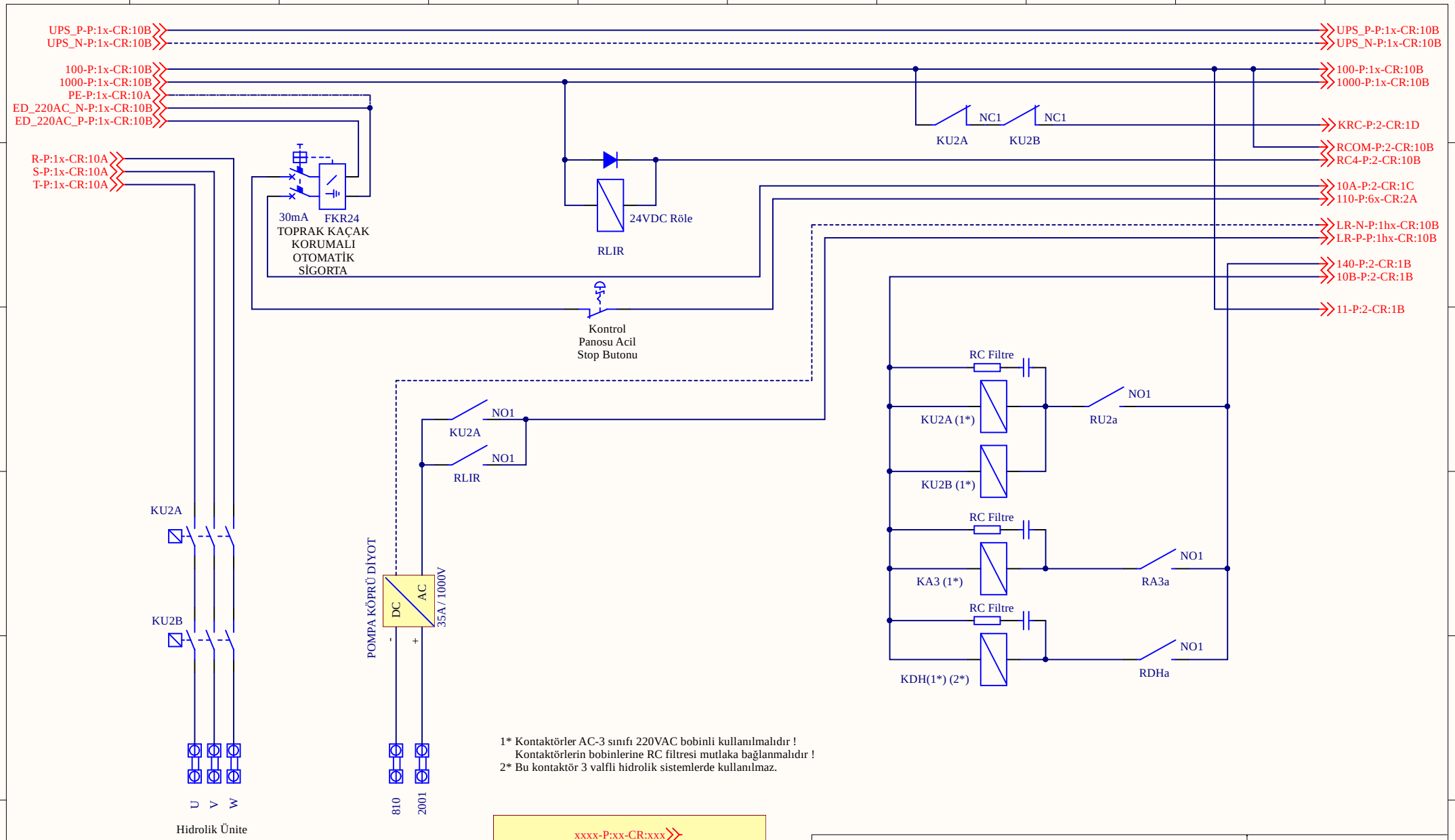

1* Kontaktörler AC-3 sınıfı 220VAC bobinli kullanılmalıdır !
Kontaktörlerin bobinlerine RC filtresi mutlaka bağlanmalıdır !
2* Bu kontaktör 3 valfli hidrolik sistemlerde kullanılmaz.

xxxx-P:xx-CR:xxx

Bağlantı İsmi
Connection Name

Sutun Satır Koordinatı
Column Row Coordinate

Sayfa Numarası
Page Number

Açıklama : ***Hidrolik Asansörler İçin Kontaktör Bağlantısı (Direk Kalkış)***	
Proje: *ML40P_v2*	Revizyon: 1
Tarih:3.03.2020	Sayfa: 14b

mikrolift®

www.mikrolift.com

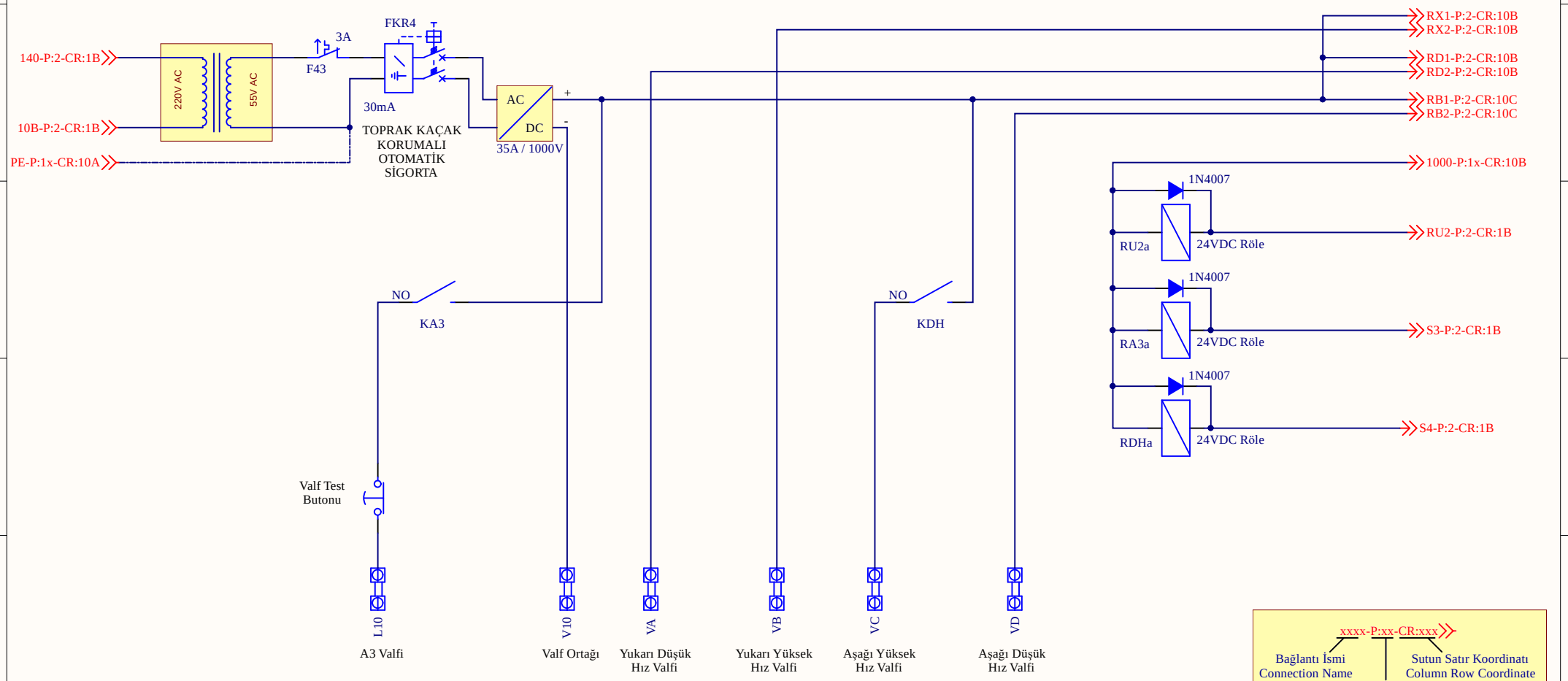

xxxx-P:xx-CR:xxx

Bağlantı İsmi
Connection Name

Sutun Satır Koordinatı
Column Row Coordinate

Sayfa Numarası
Page Number

Açıklama : ***Genel 4 Valf Bağlantısı (48V DC Valf İçin)***	
Proje: *ML40P_v2*	Revizyon: 1
Tarih:3.03.2020	Sayfa: 15a

mikrolift®

www.mikrolift.com

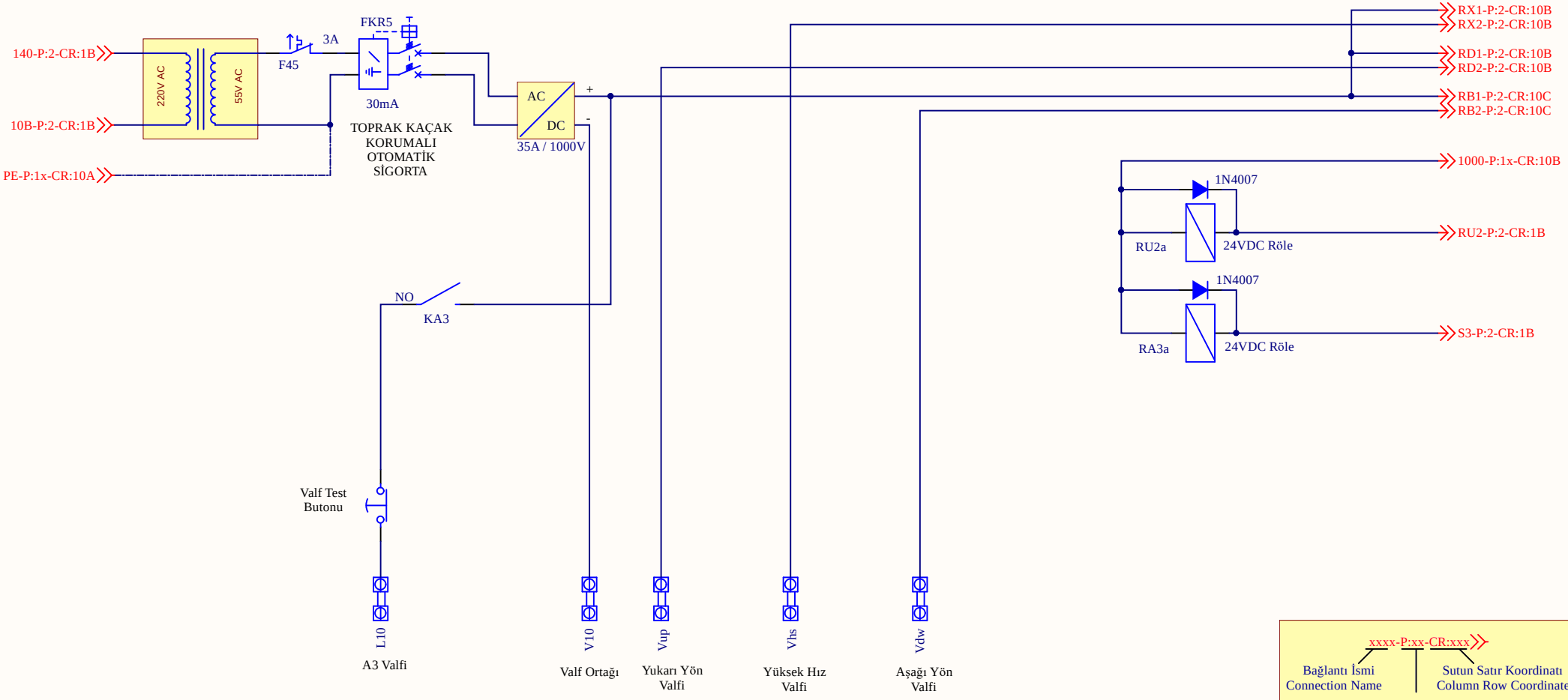

xxxx-P:xx-CR:xxx

Bağlantı İsmi
Connection Name

Sutun Satır Koordinatı
Column Row Coordinate

Sayfa Numarası
Page Number

Açıklama : ***Genel 3 Valf Bağlantısı (48V DC Valf İçin)***	
Proje: *ML40P_v2*	Revizyon: 1
Tarih:3.03.2020	Sayfa: 15b

mikrolift®

www.mikrolift.com

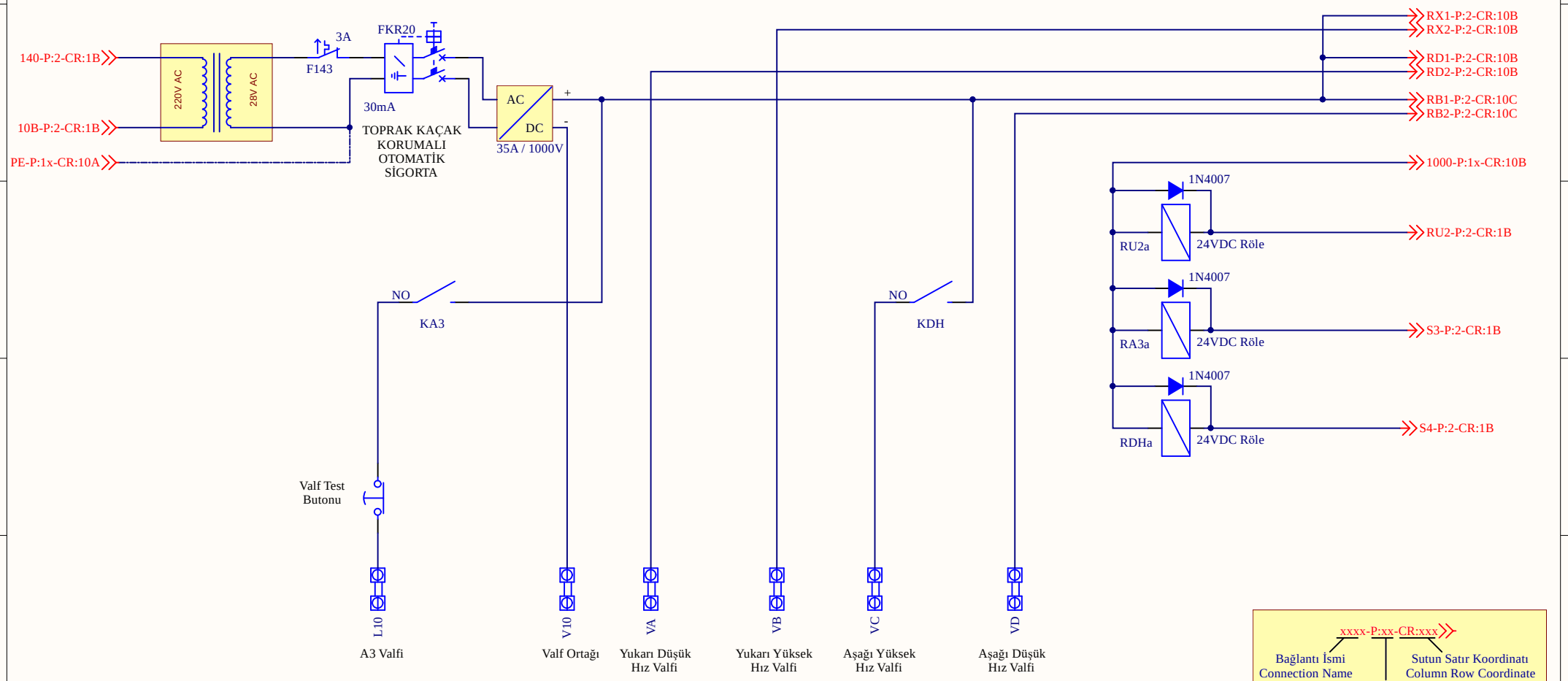

xxxx-P:xx-CR:xxx

Bağlantı İsmi
Connection Name

Sutun Satır Koordinatı
Column Row Coordinate

Sayfa Numarası
Page Number

Açıklama : ***Blain EV100 Hidrolik Ünitesi Valf Bağlantısı (24V DC Valf İçin)***	
Proje: *ML40P_v2*	Revizyon: 1
Tarih:3.03.2020	Sayfa: 15c

mikrolift®

www.mikrolift.com

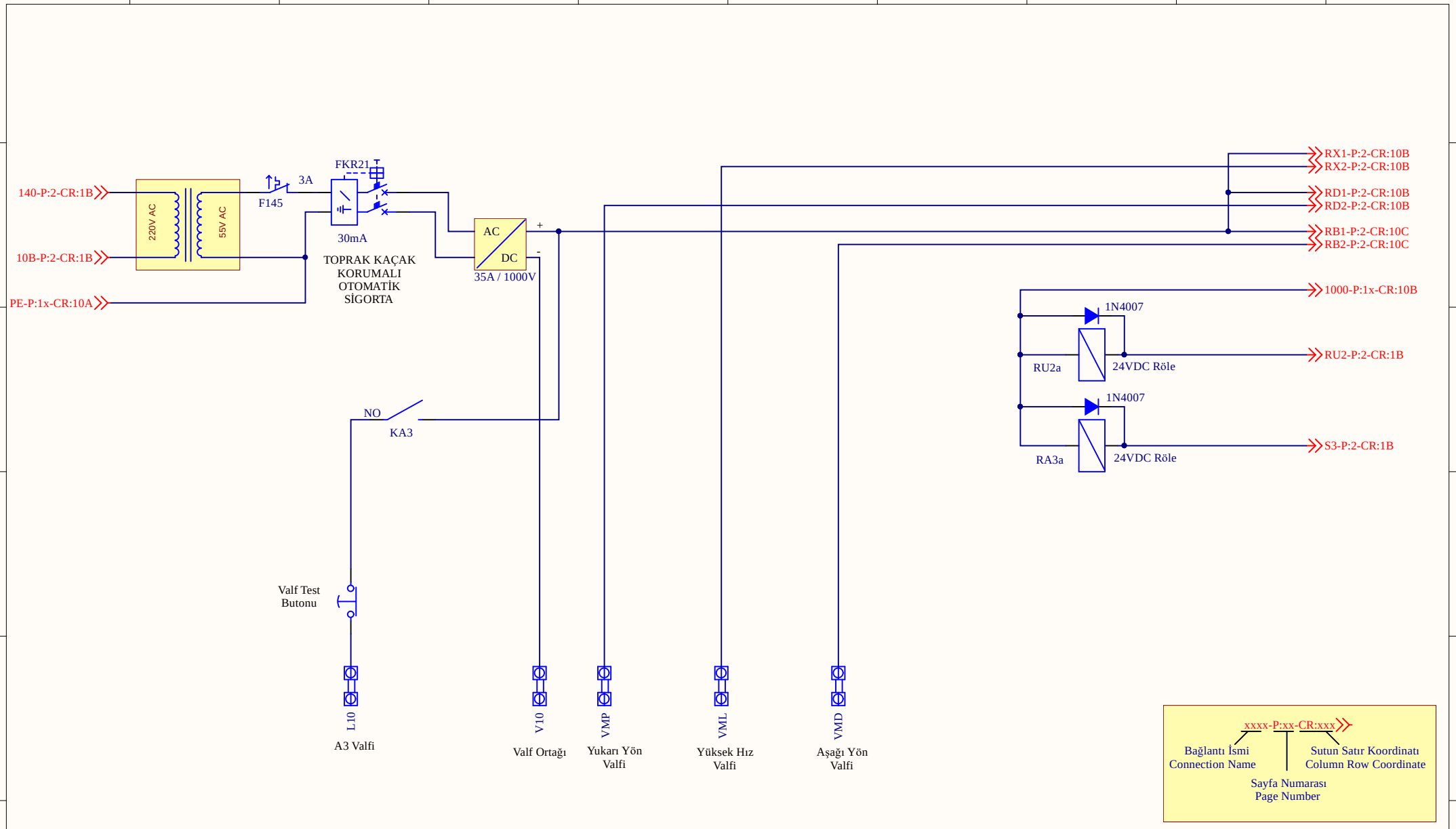

Açıklama : ***GMV 3010 Hidrolik Ünitesi Valf Bağlantısı***
(48V DC Valf İçin)

Proje: *ML40P_v2*	Revizyon: 1
Tarih:3.03.2020	Sayfa: 15d

mikrolift®

www.mikrolift.com

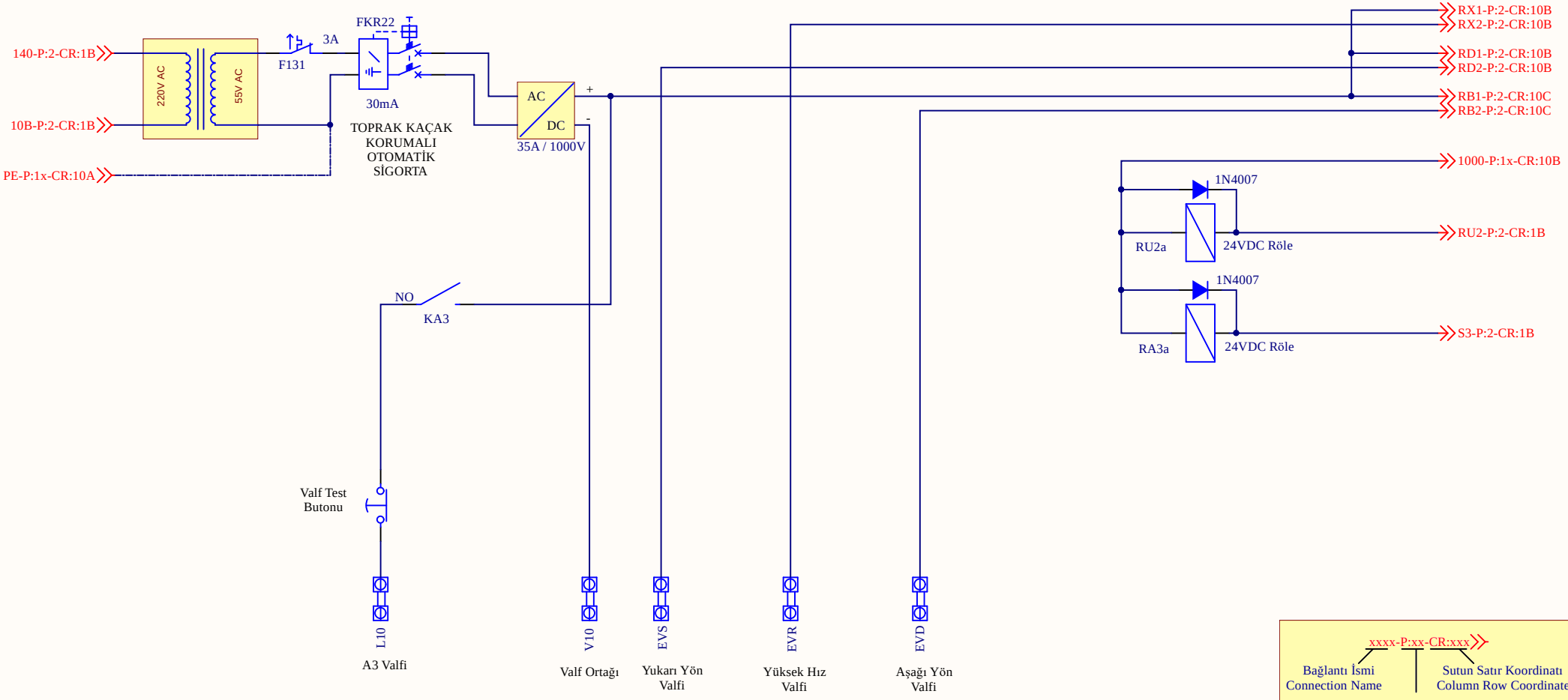

xxxx-P:xx-CR:xxx

Bağlantı İsmi
Connection Name

Sutun Satır Koordinatı
Column Row Coordinate

Sayfa Numarası
Page Number

Açıklama : ***OMARLIFT Valf Bağlantısı (48V DC Valf İçin)***	
Proje: *ML40P_v2*	Revizyon: 1
Tarih:3.03.2020	Sayfa: 15e

mikrolift®

www.mikrolift.com

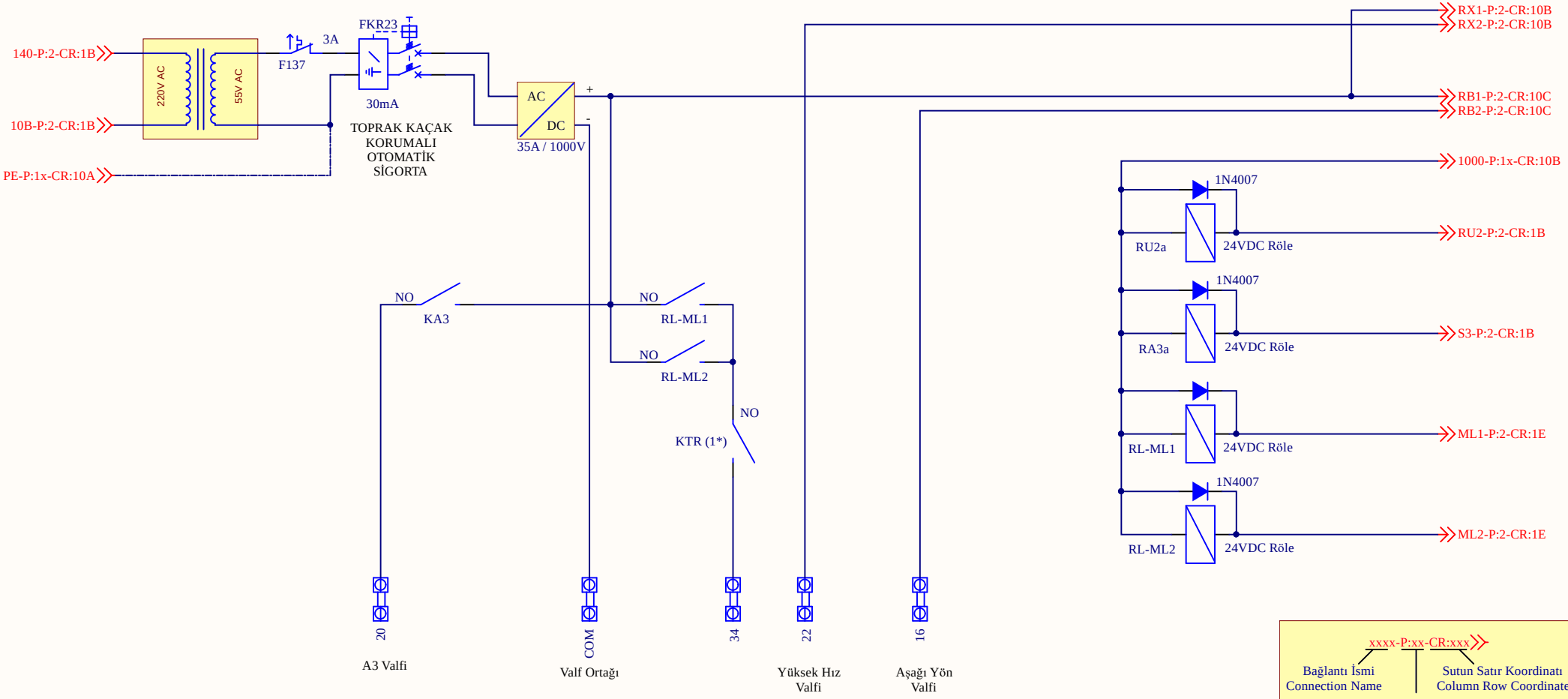

xxxx-P:xx-CR:xxx

Bağlantı İsmi
Connection Name

Sutun Satır Koordinatı
Column Row Coordinate

Sayfa Numarası
Page Number

DİKKAT!
Menü B-36 "A3 Valf İzleme Süresi" parametresi 10-100ms arasında bir değer yapılmalıdır.

1* Direk Kalkışta bu kontak kullanılmaz.

Açıklama : ***Start Hidrolik Ünitesi Valf Bağlantısı (48V DC Valf İçin)***	
Proje: *ML40P_v2*	Revizyon: 1
Tarih:3.03.2020	Sayfa: 15f

mikrolift®

www.mikrolift.com

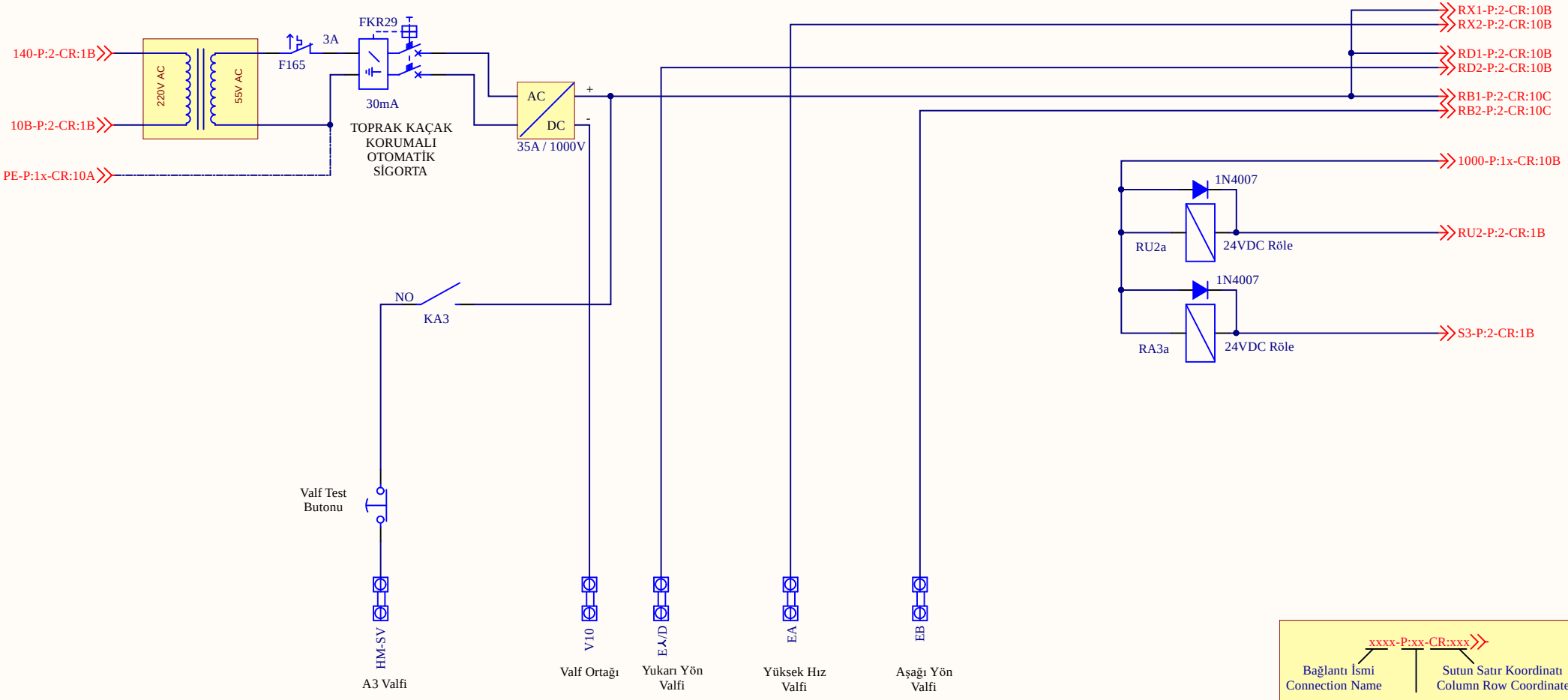

xxxx-P:xx-CR:xxx

Bağlantı İsmi
Connection Name

Sutun Satır Koordinatı
Column Row Coordinate

Sayfa Numarası
Page Number

Açıklama : ***MORIS Hidrolik Ünitesi Valf Bağlantısı (48V DC Valf İçin)***	
Proje: *ML40P_v2*	Revizyon: 1
Tarih:3.03.2020	Sayfa: 15g

mikrolift®

www.mikrolift.com

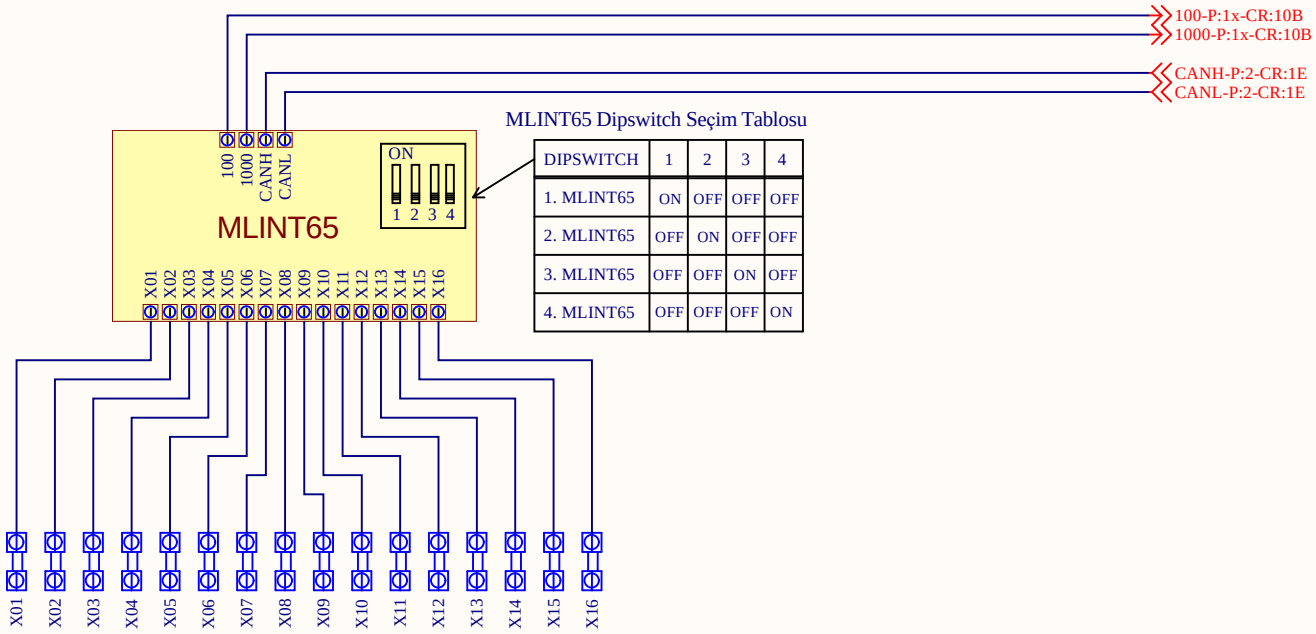

MLINT65 Dipswitch Seçim Tablosu

DIPSWITCH	1	2	3	4
1. MLINT65	ON	OFF	OFF	OFF
2. MLINT65	OFF	ON	OFF	OFF
3. MLINT65	OFF	OFF	ON	OFF
4. MLINT65	OFF	OFF	OFF	ON

EK ÇAĞRI KLEMENSLERİ

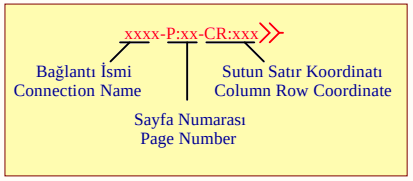

Açıklama : ***MLINT65 Bağlantısı***

Proje: *ML40P_v2*

Revizyon: 1

Tarih:3.03.2020

Sayfa: 16

mikrolift®

www.mikrolift.com

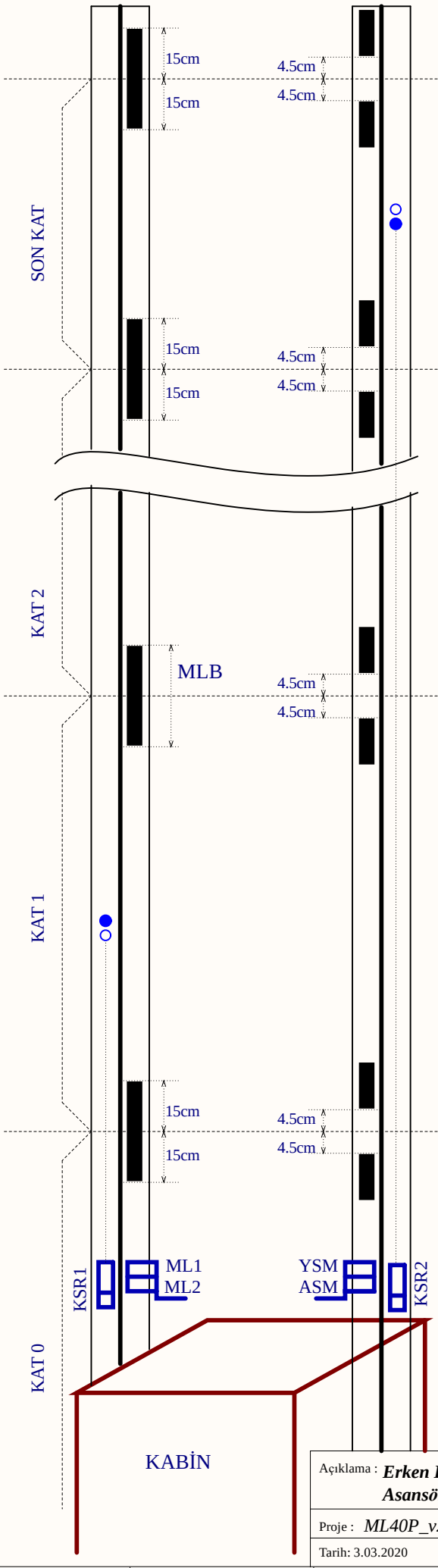

: Bİ-STABİL ŞALTER KAPALI

: Bİ-STABİL ŞALTER AÇIK

30cm : KAPI AÇMA BÖLGESİ İÇİN ŞERİT MIKNATIS

10cm : KAPI AÇIK SEVİYELEME BÖLGESİ İÇİN ŞERİT MIKNATIS

KSR1 : ALT KESİCİ Bİ-STABİL ŞALTER
KSR2 : ÜST KESİCİ Bİ-STABİL ŞALTER
ML1 : KAPI AÇMA BÖLGESİ MONO-STABİL ŞALTER
ML2 : KAPI AÇMA BÖLGESİ MONO-STABİL ŞALTER
YSM : YUKARI YÖNDE SEVİYELEME MONO-STABİL ŞALTER
ASM : AŞAĞI YÖNDE SEVİYELEME MONO-STABİL ŞALTER
MLB : KAPI AÇMA BÖLGESİ

NOT: HALAT SÜNMESİNİN OLMADIĞI YERLERDE ASM ve YSM ' NİN KULLANIMINA GEREK YOKTUR.

DİKKAT !

ML1,ML2,ASM,YSM mono-stabil şalterler EN81-20 standardındaki 5.11.2.5 maddesine uygun olmalıdır.

Açıklama :	***Erken Kapı Açma ve Kapı Açık Seviyelemeli Elektrikli Asansörler İçin Kuyu Kopyalama Mıknatıs Dizilimi***
Proje : *ML40P_v2*	Revizyon: 1
Tarih: 3.03.2020	Sayfa: 17a

mikrolift®

www.mikrolift.com

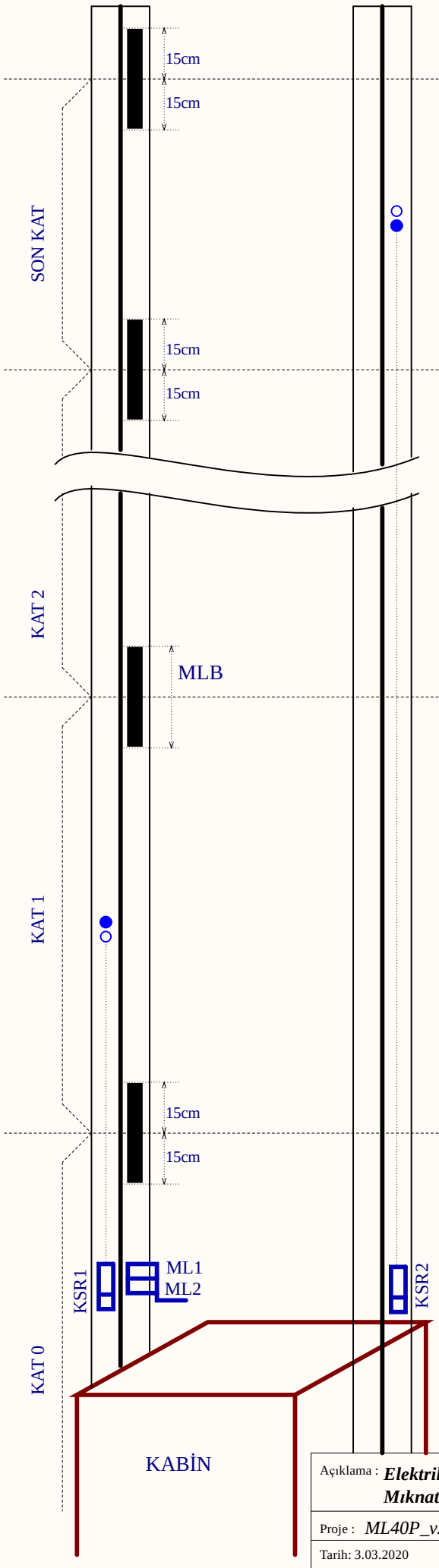

: Bİ-STABİL ŞALTER KAPALI

: Bİ-STABİL ŞALTER AÇIK

30cm : KAPI AÇMA BÖLGESİ İÇİN ŞERİT MIKNATIS

KSR1 : ALT KESİCİ Bİ-STABİL ŞALTER
KSR2 : ÜST KESİCİ Bİ-STABİL ŞALTER
ML1 : KAPI AÇMA BÖLGESİ MONO-STABİL ŞALTER
ML2 : KAPI AÇMA BÖLGESİ MONO-STABİL ŞALTER
MLB : KAPI AÇMA BÖLGESİ

DİKKAT !

ML1 ve ML2 mono-stabil şalterler EN81-20 standardındaki 5.11.2.5 maddesine uygun olmalıdır.

Açıklama : ***Elektrikli Asansörler İçin Kuyu Kopyalama Mıknatıs Dizilimi***		mikrolift®
Proje : *ML40P_v2*	Revizyon: 1	
Tarih: 3.03.2020	Sayfa: 17b	www.mikrolift.com

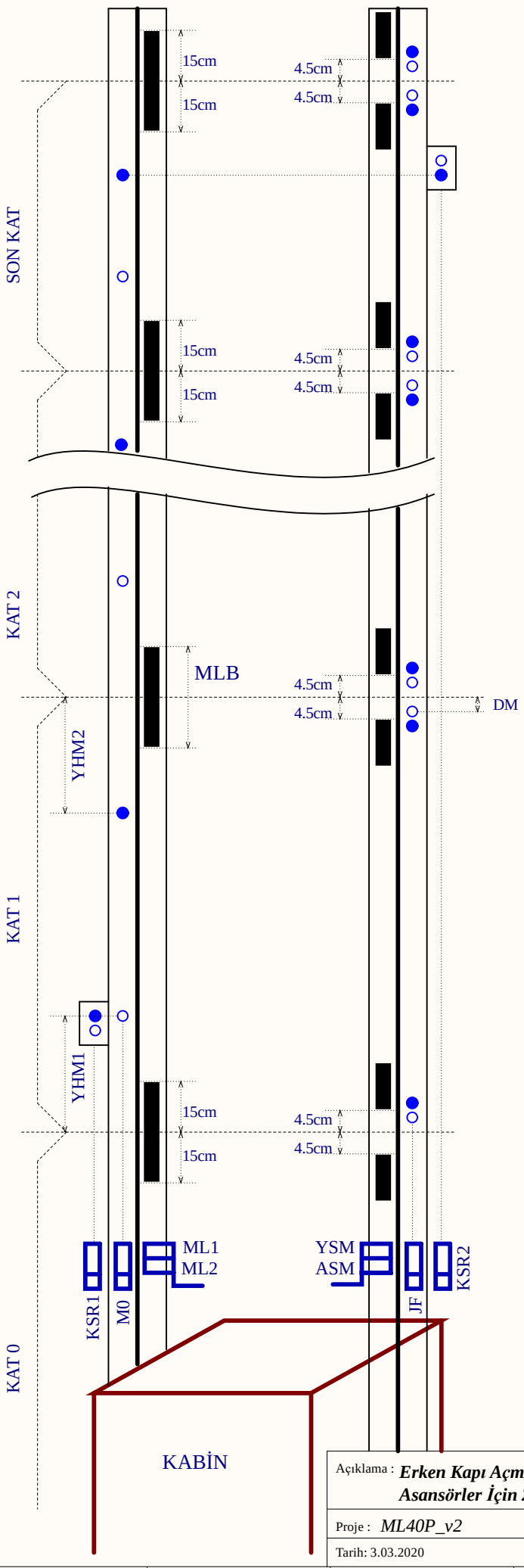

● : Bİ-STABİL ŞALTER KAPALI

○ : Bİ-STABİL ŞALTER AÇIK

30cm : KAPI AÇMA BÖLGESİ İÇİN ŞERİT MIKNATIS

10cm : KAPI AÇIK SEVİYELEME BÖLGESİ İÇİN ŞERİT MIKNATIS

KSR1	: ALT KESİCİ Bİ-STABİL ŞALTER
KSR2	: ÜST KESİCİ Bİ-STABİL ŞALTER
ML1	: KAPI AÇMA BÖLGESİ MONO-STABİL ŞALTER
ML2	: KAPI AÇMA BÖLGESİ MONO-STABİL ŞALTER
YSM	: YUKARI YÖNDE SEVİYELEME MONO-STABİL ŞALTER
ASM	: AŞAĞI YÖNDE SEVİYELEME MONO-STABİL ŞALTER
MLB	: KAPI AÇMA BÖLGESİ
M0	: SAYICI Bİ-STABİL ŞALTER
JF	: KAT SEVİYELEME Bİ-STABİL ŞALTER
DM	: DURMA MESAFESİ
YHM1	: AŞAĞI YÖNDE DÜŞÜK HIZ MESAFESİ
YHM2	: YUKARI YÖNDE DÜŞÜK HIZ MESAFESİ

DİKKAT !

ML1,ML2,ASM,YSM mono-stabil şalterler EN81-20 standardındaki 5.11.2.5 maddesine uygun olmalıdır.

Açıklama : ***Erken Kapı Açma ve Kapı Açık Seviyelemeli Elektrikli Asansörler İçin 2 Mıknatıslı M0 Sayıcılı Sistem***

Proje : *ML40P_v2* | Revizyon: 1

Tarih: 3.03.2020 | Sayfa: 17c

mikrolift®

www.mikrolift.com

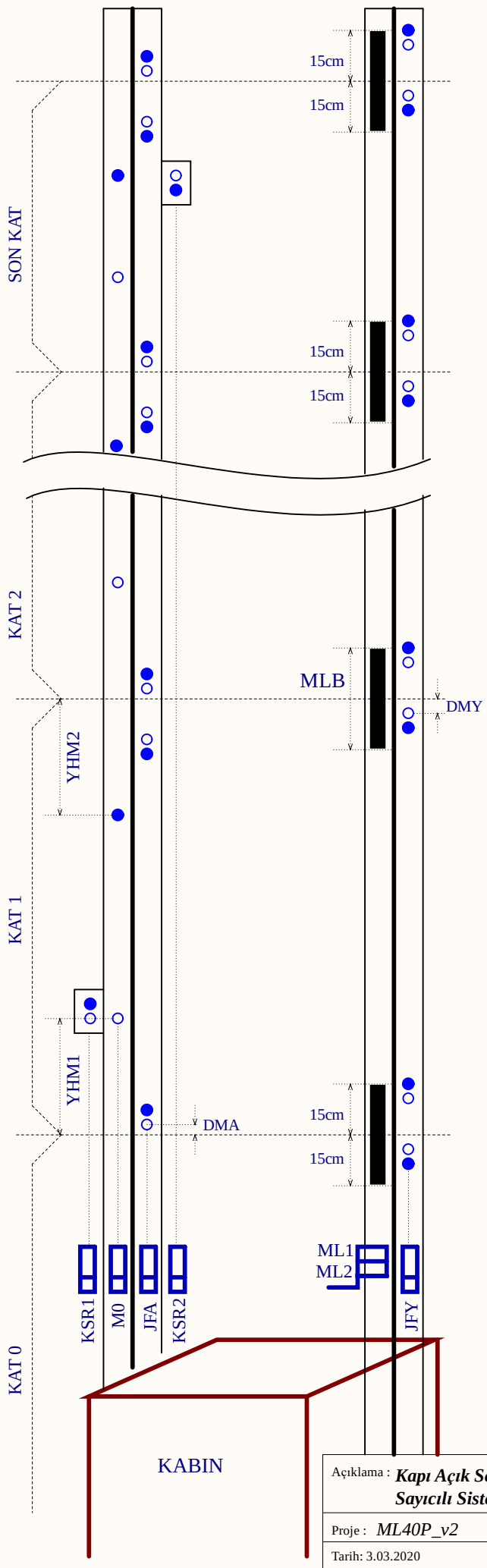

M0	: SAYICI Bİ-STABİL ŞALTER
JFA	: AŞAĞI YÖNDE KAT SEVİYELEME Bİ-STABİL ŞALTER
JFY	: YUKARI YÖNDE KAT SEVİYELEME Bİ-STABİL ŞALTER
KSR1	: ALT KESİCİ Bİ-STABİL ŞALTER
KSR2	: ÜST KESİCİ Bİ-STABİL ŞALTER
ML1	: KAPI AÇMA BÖLGESİ MONO-STABİL ŞALTER
ML2	: KAPI AÇMA BÖLGESİ MONO-STABİL ŞALTER
DMA	: AŞAĞI YÖNDE DURMA MESAFESİ
DMY	: YUKARI YÖNDE DURMA MESAFESİ
YHM1	: AŞAĞI YÖNDE DÜŞÜK HIZ MESAFESİ
YHM2	: YUKARI YÖNDE DÜŞÜK HIZ MESAFESİ
MLB	: KAPI AÇMA BÖLGESİ

● : Bİ-STABİL ŞALTER KAPALI

○ : Bİ-STABİL ŞALTER AÇIK

30cm : KAPI AÇMA BÖLGESİ İÇİN ŞERİT MIKNATIS

DİKKAT !

ML1 ve ML2 mono-stabil şalterler EN81-20 standardındaki 5.11.2.5 maddesine uygun olmalıdır.

Açıklama : ***Kapı Açık Seviyelemeli Hidrolik Asansörler İçin Sayıcılı Sistem Mıknatıs Dizilimi***		mikrolift®
Proje : *ML40P_v2*	Revizyon: 1	
Tarih: 3.03.2020	Sayfa: 17d	www.mikrolift.com

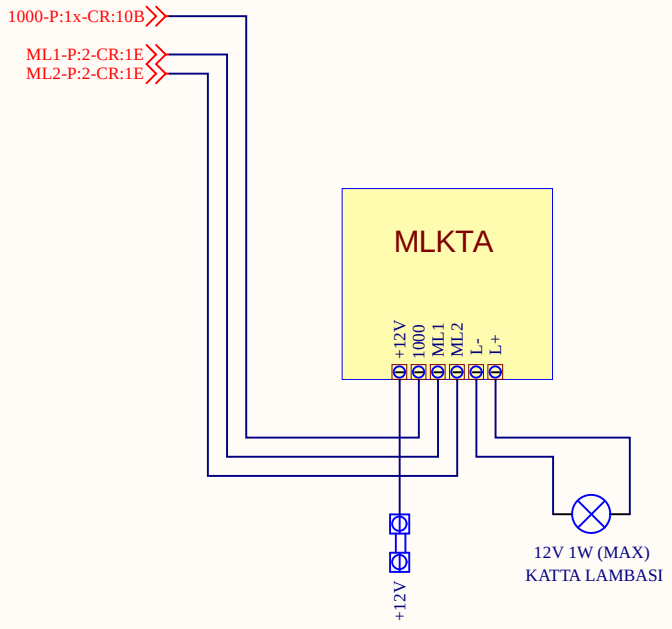

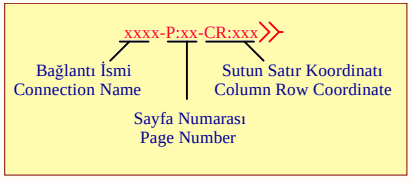

Açıklama : ***MLKTA (Kabin Katta Kartı) Pano İçi Bağlantısı***	
Proje: *ML40P_v2*	Revizyon: 1
Tarih:3.03.2020	Sayfa: 18

mikrolift®

www.mikrolift.com

ML40P_v2 - LS
ENKODER BAĞLANTISI

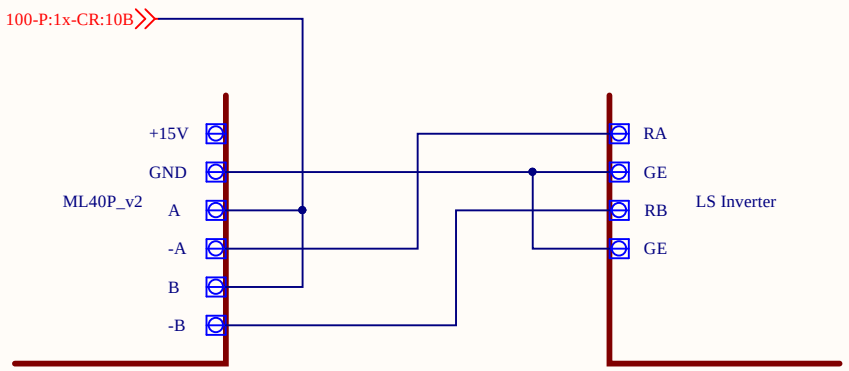

ML40P_v2 - ADrive
ENKODER BAĞLANTISI

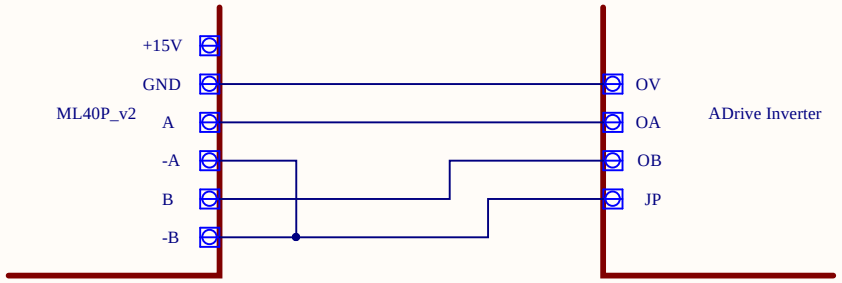

ML40P_v2 - MEIDEN
ENKODER BAĞLANTISI

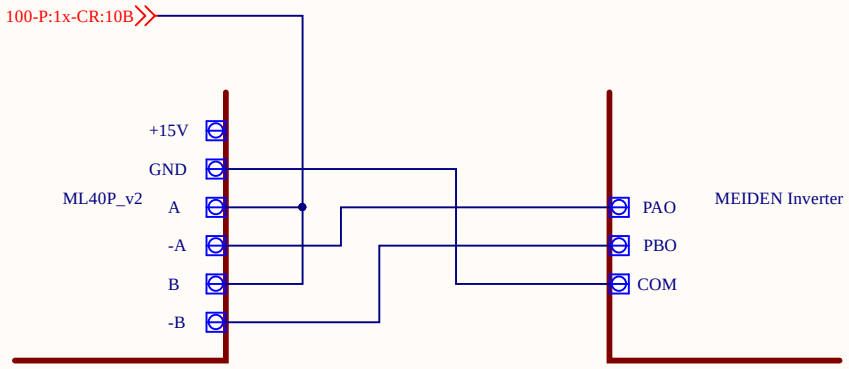

ML40P_v2 - FUJI
ENKODER BAĞLANTISI

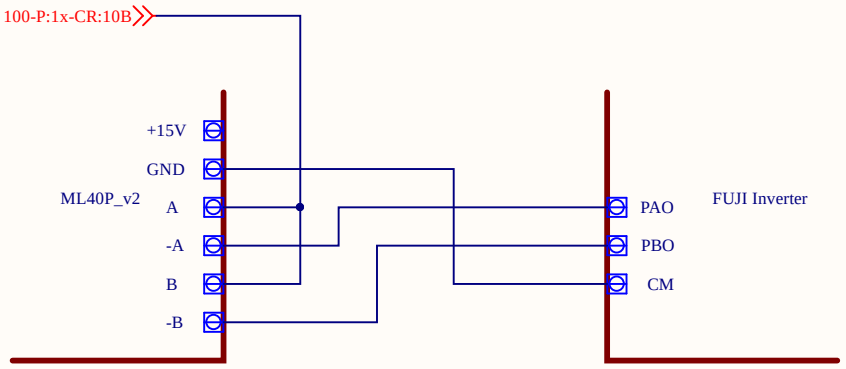

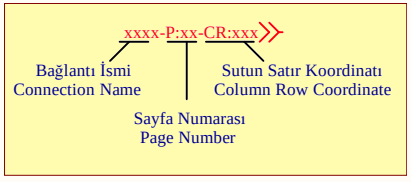

Açıklama : ***Inverterlerin Enkoder Bağlantısı***	
Proje: *ML40P_v2*	Revizyon: 1
Tarih:3.03.2020	Sayfa: 19

mikrolift®

www.mikrolift.com

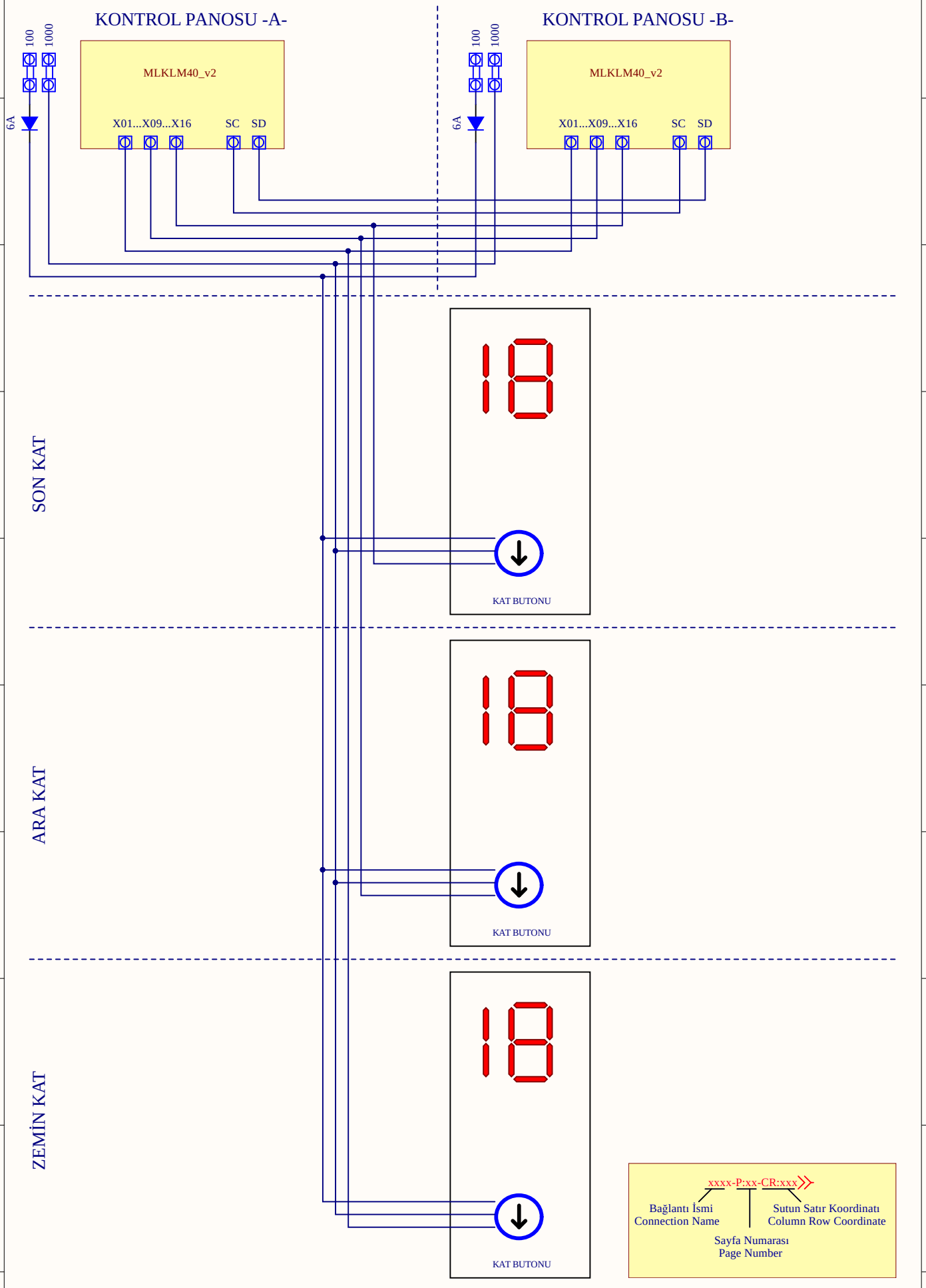

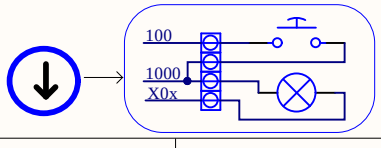

Açıklama : ***Tek Buton Dublex Bağlantısı***

Proje : *ML40P_v2*

Revizyon: 1

Tarih: 3.03.2020

Sayfa: 20a

mikrolift®

www.mikrolift.com

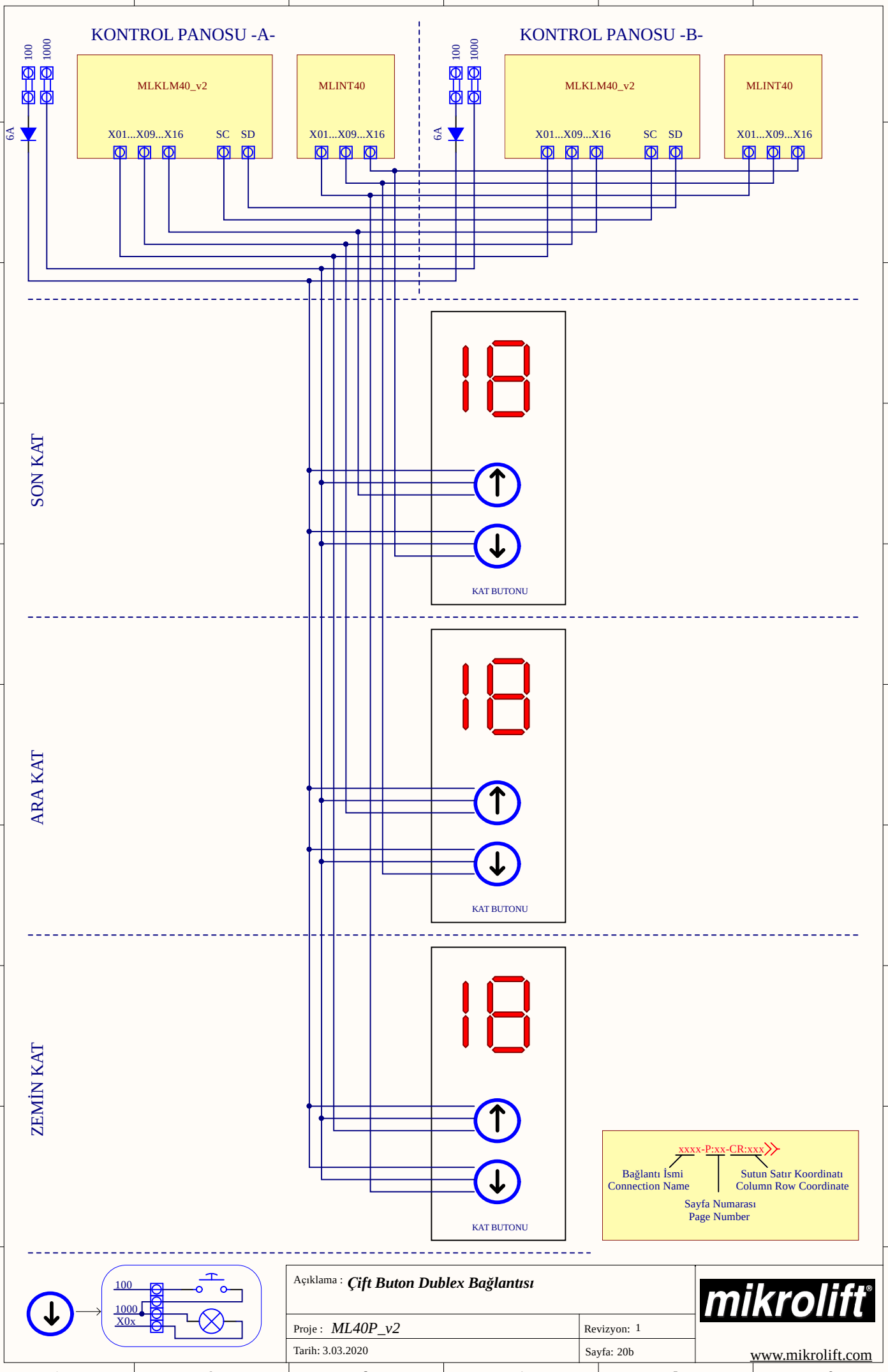

Açıklama : *Çift Buton Dublex Bağlantısı*

Proje : *ML40P_v2*

Revizyon: 1

Tarih: 3.03.2020

Sayfa: 20b

mikrolift®

www.mikrolift.com